Manuel d'utilisation

FR

Refroidisseur

cool35 U31

099-008235-EW502 | Respecter les instructions des documents système supplémentaires ! | 24.02.2023

Register now
and benefit!
Jetzt Registrieren
und Profitieren!

3 Years / 5 Years transformer and rectifier
ewm-warranty*
3 shifts / 24 hours / 7 days
*For details visit www.ewm-group.com

www.ewm-group.com

Informations générales

⚠ AVERTISSEMENT

Lire la notice d'utilisation !
La notice d'utilisation a pour objet de présenter l'utilisation des produits en toute sécurité.

- Lire et respecter les instructions d'utilisation de l'ensemble des composants du système, en particulier les avertissements !
- Respecter les mesures préventives contre les accidents et les dispositions nationales spécifiques !
- La notice d'utilisation doit être conservée sur le lieu d'utilisation de l'appareil.
- Des panneaux de sécurité et d'avertissement informent des risques possibles.
  Ils doivent être toujours identifiables et lisibles.
- Le générateur a été fabriqué selon l'état de la technique et les règles et/ou normes et peut uniquement être utilisé, entretenu et réparé par une personne qualifiée.
- Des modifications techniques liées à un développement technique des appareils peuvent entraîner des comportements de soudage différents.

Pour toute question concernant l'installation, la mise en service, le fonctionnement, les particularités liées au site ou les fins d'utilisation, veuillez vous adresser à votre distributeur ou à notre service après-vente au +49 2680 181-0.

Vous pouvez consulter la liste des distributeurs agréés sur www.ewm-group.com/fr/revendeurs.

Pour tout litige lié à l'utilisation de cette installation, la responsabilité est strictement limitée à la fonction proprement dite de l'installation. Toute autre responsabilité, quelle qu'elle soit, est expressément exclue. Cette exclusion de responsabilité est reconnue par l'utilisateur lors de la mise en service de l'installation. Le fabricant n'est pas en mesure de contrôler le respect de ces instructions ni des conditions et méthodes d'installation, de fonctionnement, d'utilisation et de maintenance de l'appareil.

Tout emploi non conforme de l'installation peut entraîner des dommages et mettre en danger les personnes. Nous n'assumons donc aucune responsabilité en cas de pertes, dommages ou coûts résultant ou étant liés d'une manière quelconque à une installation incorrecte, à un fonctionnement non conforme ou à une mauvaise utilisation ou maintenance.

© EWM AG
Dr. Günter-Henle-Straße 8
56271 Mündersbach, Allemagne
Tél. : +49 (0)2680 181-0, Fax : -244
E-mail : info@ewm-group.com
www.ewm-group.com

Le copyright de ce document demeure la propriété du fabricant.
Reproduction même partielle uniquement sur autorisation écrite.

Le contenu de ce document a fait l'objet de recherches consciencieuses. Il a été vérifié et édité toutefois sous réserve de modifications, de fautes de frappe et d'erreurs.

Sécurité des données

L'utilisateur assume l'entière responsabilité pour la sauvegarde des données divergentes du réglage usine. En cas d'effacement des réglages personnels, l'utilisateur assume l'entière responsabilité. Le fabricant décline ici toute responsabilité.

1 Table des matières

1 Table des matières ... 3
2 Pour votre sécurité ... 4
2.1 Remarques à propos de l'utilisation de cette documentation ... 4
2.2 Explication des symboles ... 5
2.3 Consignes de sécurité ... 6
2.4 Transport et mise en place ... 9
3 Utilisation conforme aux spécifications ... 11
3.1 Domaine d'application ... 11
3.1.1 Exploitation uniquement avec les postes suivants ... 11
3.1.2 Garantie ... 11
3.1.3 Déclaration de conformité ... 11
3.1.4 Documentation service (pièces de rechange et plans électriques) ... 11
3.1.5 Fait partie de la documentation complète ... 12
4 Description du matériel – Aperçu rapide ... 13
4.1 Vue avant/vue arrière ... 13
5 Structure et fonctionnement ... 15
5.1 Montage ... 15
5.2 Démontage ... 17
5.3 Raccorder les lignes d'alimentation ... 17
5.4 Transport et mise en place ... 18
5.4.1 Refroidissement du poste ... 18
5.4.2 Conditions environnementales : ... 18
5.5 Refroidissement de la torche ... 19
5.5.1 Description du fonctionnement ... 19
5.5.2 Liquides de refroidissement autorisés pour la torche de soudage ... 19
5.5.3 Longueur de faisceau maximale ... 19
5.5.4 Remplir de liquide de refroidissement ... 20
5.6 Raccord torche pour soudage ... 21
6 Maintenance, entretien et élimination ... 22
6.1 Généralités ... 22
6.2 Nettoyage ... 22
6.2.1 Filtre à impuretés ... 22
6.3 Travaux de réparation, intervalles ... 23
6.3.1 Travaux de maintenance quotidienne ... 23
6.3.2 Travaux de maintenance mensuelle ... 23
6.3.3 Contrôle annuel (inspection et contrôle pendant l'exploitation) ... 23
6.4 Elimination du poste ... 24
7 Résolution des dysfonctionnements ... 25
7.1 Check-list pour la résolution des dysfonctionnements ... 25
7.2 Dégazer le circuit du liquide de refroidissement ... 25
7.3 Amorcer l'arbre de la pompe (circuit du liquide de refroidissement) ... 26
8 Caractéristiques techniques ... 27
8.1 cool 35 U31 ... 27
9 Accessoires ... 28
9.1 Refroidissement de la torche ... 28
9.1.1 Type de liquide de refroidissement blueCool ... 28
9.1.2 Type de liquide de refroidissement KF ... 28
10 Annexe ... 29
10.1 Recherche de revendeurs ... 29

2 Pour votre sécurité

2.1 Remarques à propos de l'utilisation de cette documentation

⚠ DANGER

Procédés de travail ou de fonctionnement devant être scrupuleusement respectés afin d'éviter des blessures graves et immédiates, voire la mort.

- Dans son intitulé, la consigne de sécurité comporte la mention « DANGER », ainsi qu'un signe d'avertissement général.
- En outre, le risque est signalé par la présence en marge d'un pictogramme.

⚠ AVERTISSEMENT

Procédés de travail ou de fonctionnement devant être scrupuleusement respectés afin d'éviter d'éventuelles blessures graves, voire mortelles.

- Dans son intitulé, la consigne de sécurité comporte la mention « AVERTISSEMENT », ainsi qu'un signe d'avertissement général.
- En outre, le risque est signalé par la présence en marge d'un pictogramme.

⚠ ATTENTION

Procédés de travail ou de fonctionnement devant impérativement être respectés afin d'éviter d'éventuelles blessures légères.

- Dans son intitulé, la consigne de sécurité comporte la mention « ATTENTION », ainsi qu'un signe d'avertissement général.
- Le risque est signalé par la présence en marge d'un pictogramme.

☞ ***Particularités techniques à observer par l'utilisateur afin d'éviter des dommages matériels ou des dommages de l'appareil.***

Les instructions d'utilisation et les procédures décrivant la marche à suivre dans certaines situations se caractérisent par une puce en début de ligne, par exemple :

- Enficher la fiche de la ligne de courant de soudage dans la pièce correspondante et la verrouiller.

2.2 Explication des symboles

Picto-gramme	Description	Picto-gramme	Description
	Observer les particularités techniques		appuyer et relâcher (effleurer / appuyer)
	Mettre le poste hors tension		relâcher
	Mettre le poste sous tension		appuyer et maintenir enfoncé
	incorrect / invalide		commuter
	correct / valide		tourner
	Entrée		Valeur numérique / réglable
	Naviguer		Signal lumineux vert permanent
	Sortie		Signal lumineux vert clignotant
4s	Représentation temporelle (exemple : attendre / appuyer pendant 4 s)		Signal lumineux rouge permanent
	Interruption de l'affichage des menus (réglages additionnels possibles)		Signal lumineux rouge clignotant
	Outil non nécessaire / à ne pas utiliser		Signal lumineux bleu permanent
	Outil nécessaire / à utiliser		Signal lumineux bleu clignotant

2.3 Consignes de sécurité

⚠ AVERTISSEMENT

Risque d'accident en cas de non-respect des consignes de sécurité !
Le non-respect des consignes de sécurité peut entraîner un danger de mort !

- Lire attentivement les consignes de sécurité figurant dans ces instructions !
- Respecter les mesures préventives contre les accidents et les dispositions nationales spécifiques !
- Informer les personnes dans la zone de travail qu'elles doivent respecter ces instructions !

Risque de blessures dû à la tension électrique !
Le contact avec des tensions électriques peut entraîner des électrocutions et brûlures mortelles. Le contact avec des tensions électriques faibles peut aussi effrayer l'utilisateur et causer ainsi un accident.

- Ne pas toucher directement des pièces conductrices telles que les prises courant de soudage, les baguettes d'électrodes, les électrodes de tungstène ou les fils à souder !
- Toujours déposer la torche de soudage et/ou le porte-électrodes sur un support isolé !
- Porter un équipement de protection individuelle complet (en fonction de l'application) !
- Seul le personnel spécialisé qualifié est habilité à ouvrir le générateur !
- Il est interdit d'employer le générateur pour dégeler les tubes !

Danger lors de l'interconnexion de plusieurs sources de courant !
Si plusieurs sources de courant doivent être montées en parallèle ou en série, l'interconnexion ne doit être réalisée que par un technicien qualifié selon la norme CEI 60974-9 « Mise en place et mise en service » et les mesures préventives contre les accidents BGV D1 (anciennement VBG 15) ou les dispositions nationales spécifiques !
Les installations ne doivent être autorisées pour les travaux de soudage à l'arc qu'après avoir effectué un contrôle afin de garantir que la tension à vide admissible n'est pas dépassée.

- Le raccordement du générateur doit être réalisé uniquement par un technicien qualifié !
- En cas de mise hors service de sources de courant individuelles, toutes les lignes d'alimentation et de courant de soudage doivent être débranchées sans faute du système de soudage complet. (Danger par tensions inverses !)
- Ne pas interconnecter des générateurs de soudage à inversion de polarité (série PWS) ou des générateurs pour le soudage au courant alternatif (AC) car une simple mauvaise manipulation suffirait à additionner les tensions de soudage de manière non admissible.

Risque de blessure dû au rayonnement ou à la chaleur !
Le rayonnement de l'arc entraîne des dommages pour la peau et les yeux !
Le contact avec des pièces chaudes et des étincelles entraîne des brûlures.

- Utiliser une protection de soudage et/ou un casque de soudage d'un niveau de protection suffisant (variable selon les applications) !
- Vêtements de protection secs (par ex. protection de soudage, gants, etc.) conformément aux réglementations en vigueur dans le pays des opérations !
- Protéger les personnes non impliquées du rayonnement ou du risque d'éblouissement en installant un rideau de protection ou un écran de protection approprié !

⚠ AVERTISSEMENT

Risque de blessures dû au port de vêtements inappropriés !

Le rayonnement, la chaleur et la tension électrique constituent des sources de danger inévitables pendant le soudage à l'arc. L'utilisateur doit être équipé d'un équipement de protection individuelle (EPI). L'équipement de protection a pour fonction de protéger des risques suivants :

- Masque respiratoire, contre les substances et mélanges nocifs (gaz de fumées et vapeurs), ou prise de mesures appropriées (aspiration, etc.).
- Masque de soudage avec dispositif de protection contre les rayonnements ionisants (rayonnement IR et UV) et la chaleur.
- Vêtements de soudage secs (chaussures, gants et protection du corps) contre les environnements chauds, avec des effets similaires à une température de l'air de 100 °C ou plus, ou contre l'électrocution, ou pour les travaux sur des pièces sous tension.
- Protection acoustique contre les bruits nuisibles.

Danger d’explosion !

Certaines substances pourtant apparemment inoffensives contenues dans des récipients fermés peuvent entraîner une surpression par échauffement.

- Retirez les récipients contenant des liquides inflammables ou explosifs du lieu de travail !
- Ne chauffez pas les liquides, poussières ou gaz explosifs en les soudant ou les coupant !

Risque d'incendie !

Des flammes peuvent se former en raison des températures élevées, des projections d'étincelles, des pièces incandescentes et des scories brûlantes liées au processus de soudage.

- Surveiller les foyers d'incendie dans la zone de travail !
- Ne pas emporter d'objets aisément inflammables tels que des allumettes ou des briquets.
- Maintenir des appareils d'extinction appropriés dans la zone de travail !
- Éliminer soigneusement les résidus de substances combustibles de la pièce avant le début du soudage.
- Continuer le traitement de la pièce soudée seulement lorsque celle-ci est refroidie. Ne pas mettre au contact de matériaux inflammables !

⚠ ATTENTION

Fumées et gaz !

Les fumées et les gaz peuvent provoquer une asphyxie et des intoxications ! De plus, les vapeurs de solvants (hydrocarbures chlorés) peuvent se transformer en phosgène toxique sous l'effet des rayons ultraviolets de l'arc !

- Garantir un apport d'air frais suffisant !
- Tenir les vapeurs de solvant à l'écart de la zone de rayonnement de l'arc !
- Le cas échéant, porter une protection respiratoire appropriée !
- Afin d'éviter la formation de phosgène, les résidus de solvants chlorés sur les pièces doivent être préalablement neutralisés en prenant les mesures qui s'imposent.

Pollution sonore !

Les bruits dépassant 70 dBA peuvent avoir des conséquences irréversibles sur l'ouïe !

- Portez des protège-oreilles adaptés !
- Les personnes se trouvant sur le lieu de travail doivent porter des protège-oreilles adaptés !

Conformément à la norme IEC 60974-10, les générateurs de soudage sont répartis en deux classes de compatibilité électromagnétique (vous trouverez la classe CEM dans les caractéristiques techniques) > *voir le chapitre 8* :

Classe A Générateurs non prévus pour l'utilisation dans les zones d'habitation, pour lesquels l'énergie électrique est tirée du réseau d'alimentation électrique public à basse tension. La compatibilité électromagnétique des générateurs de classe A peut être difficile à assurer dans ces zones, en raison d'interférences causées par les conduites ou le rayonnement.

Classe B Les générateurs remplissent les exigences de CEM dans les zones industrielles et d'habitation, notamment les zones d'habitation connectées au réseau d'alimentation électrique public à basse tension.

Mise en place et exploitation

L'exploitation d'installations de soudage à l'arc peut dans certains cas entraîner des perturbations électromagnétiques, bien que chaque générateur de soudage se conforme aux limites d'émissions prescrites par la norme. L'utilisateur est responsable des perturbations entraînées par le soudage.

Pour l'évaluation d'éventuels problèmes électromagnétiques dans l'environnement, l'utilisateur doit prendre en compte les éléments suivants : (voir aussi EN 60974-10 annexe A)

- conduites de secteur, de commande, de signaux et de télécommunications
- postes de radio et de télévision
- ordinateurs et autres dispositifs de commande
- dispositifs de sécurité
- la santé de personnes voisines, en particulier les porteurs de stimulateurs cardiaques ou d'appareils auditifs
- dispositifs de calibrage et de mesure
- la résistance aux perturbations d'autres dispositifs présents dans l'environnement
- l'heure de la journée à laquelle les travaux de soudage doivent être exécutés

Recommandations pour la réduction des émissions de perturbations

- branchement secteur, par ex. filtre secteur supplémentaire ou blindage avec un tube métallique
- maintenance du générateur de soudage à l'arc
- utilisation de câbles aussi courts que possible pour le soudage, les câbles doivent être posés sur le sol.
- liaison équipotentielle
- mise à la terre de la pièce. Dans les cas où une mise à la terre directe de la pièce est impossible, la connexion doit être faite à l'aide de condensateurs adaptés.
- blindage des autres dispositifs présents dans l'environnement ou de l'ensemble du dispositif de soudage

⚠ ATTENTION

Champs électromagnétiques !
La source de courant peut générer des champs électriques ou électromagnétiques, qui sont susceptibles de nuire au fonctionnement correct des équipements électroniques, tels que les équipements informatiques, les appareils à commande numérique, les circuits de télécommunications, les câbles réseau, les câbles de signalisation, les stimulateurs cardiaques et les défibrillateurs.

- Respecter les consignes de maintenance > *voir le chapitre 6* !
- Dérouler complètement les câbles de soudage !
- Isoler les appareils et équipements sensibles aux radiations en conséquence !
- Le fonctionnement correct des stimulateurs cardiaques peut être perturbé (si nécessaire, demander conseil à un médecin).

Obligations de l'exploitant !
Il convient d'observer les directives et lois nationales en vigueur lors de l'utilisation du générateur !

- Transposition nationale de la directive-cadre (89/391/CEE) concernant la mise en œuvre de mesures visant à promouvoir l'amélioration de la sécurité et de la santé des travailleurs au travail et des directives individuelles liées.
- En particulier, la directive (89/391/CEE) relative aux prescriptions minimales de sécurité et à la protection sanitaire lors de l'utilisation par les employés de moyens de production au cours de leur travail.
- Dispositions de sécurité de travail et de prévention des accidents du pays respectif.
- Mise en place et mise en service du générateur selon la norme CEI 60974-9.
- Former régulièrement l'utilisateur au travail en sécurité.
- Contrôle régulier du générateur selon la norme CEI 60974-4.

☞ ***En cas d'utilisation de composants tiers, aucun recours en garantie ne sera possible auprès du fabricant !***

- ***Vous ne devez utiliser que les composants système et options (sources de courant, torches de soudage, porte-électrodes, commande à distance, pièces de rechange et pièces d'usure, etc.) de notre gamme de livraison !***
- ***Le branchement et le verrouillage des accessoires dans la douille de raccordement appropriée n'est possible que si le poste de soudage est mis hors tension.***

Exigences pour le branchement au réseau d'électricité public

Certains appareils à haute puissance peuvent affecter la qualité du secteur en raison du courant qu'ils tirent. Certains types de postes peuvent donc être soumis à des restrictions de branchement ou à des exigences en matière d'impédance de ligne maximum ou de capacité d'alimentation minimum requise de l'interface avec le réseau public (point de couplage commun PCC) ; référez-vous pour cela aux caractéristiques techniques des appareils. Dans ce cas, il est de la responsabilité de l'exploitant ou utilisateur de l'appareil, le cas échéant après consultation de l'exploitant du réseau électrique, de s'assurer que l'appareil peut être branché.

2.4 Transport et mise en place

⚠ AVERTISSEMENT

Risque de blessure en cas de mauvaise manipulation des bouteilles de gaz de protection !
Une mauvaise manipulation ou une fixation insuffisante des bouteilles de gaz de protection peuvent entraîner des blessures graves !

- Suivre les indications du fabricant de gaz et respecter la réglementation sur le gaz sous pression !
- Aucune fixation ne doit être réalisée au niveau de la vanne de la bouteille de gaz de protection !
- Éviter tout échauffement de la bouteille de gaz de protection !

⚠ ATTENTION

Risque d'accident dû aux câbles d'alimentation !
En cas de transport, des câbles d'alimentation non débranchés (conduites d'amenée de secteur, lignes pilotes, etc.) peuvent être source de dangers. Par exemple, des générateurs branchés peuvent basculer et blesser des personnes !

- Débrancher les câbles d'alimentation avant le transport !

Risque de renversement !
Lors du transport et de l'installation, le poste peut se renverser et blesser des personnes ou être endommagé. L'angle de sécurité évitant le renversement est de 10° (conformément à la directive IEC 60974-1).

- Installer ou transporter le poste sur une surface plane et solide !
- Fixer correctement les pièces !

Risque de blessure en cas de câbles disposés incorrectement !
Les câbles disposés incorrectement (câbles secteur, câbles de commande, câbles de soudage ou faisceaux intermédiaires) peuvent créer des risques de trébuchement.

- Disposer les câbles d'alimentation à plat sur le sol (éviter de former des boucles).
- Éviter de les disposer sur des voies de passage ou de transport.

Danger de blessures au contact du liquide de refroidissement réchauffé et de ses raccords !
Le liquide de refroidissement employé et ses points de raccordement ou de liaison peuvent fortement s'échauffer pendant le fonctionnement (modèle refroidi à l'eau). En cas d'ouverture du circuit du liquide de refroidissement, le liquide de refroidissement qui s'écoule peut provoquer des échaudures.

- Exclusivement ouvrir le circuit du liquide de refroidissement après avoir coupé la source de courant ou le refroidisseur !
- Porter l'équipement de protection réglementaire (gants de protection) !
- Obturer les raccords ouverts des tuyaux ouverts au moyen de capuchons appropriés.

☞ ***Les postes ont été conçus pour fonctionner à la verticale !***
Tout fonctionnement dans une position non conforme peut entraîner un endommagement du poste.

- ***Le maintenir impérativement à la verticale lors du transport et du fonctionnement !***

☞ ***Un raccordement non conforme peut endommager les accessoires et la source de courant !***

- ***Le branchement et le verrouillage des accessoires dans la douille de raccordement appropriée n'est possible que si le poste de soudage est mis hors tension.***
- ***Les descriptions détaillées figurent dans la notice d'utilisation des accessoires concernés !***
- ***Une fois la source de courant activée, les accessoires sont automatiquement reconnus.***

☞ ***Les capuchons de protection contre la poussière ont pour vocation de protéger les raccords et le poste dans son ensemble contre l'encrassement et l'endommagement.***

- ***Si aucun composant accessoire n'est branché sur le raccord, mettez en place le capuchon de protection contre la poussière.***
- ***En cas de défaut ou de perte, le capuchon de protection contre la poussière devra être remplacé !***

3 Utilisation conforme aux spécifications

⚠ AVERTISSEMENT

Toute utilisation non conforme peut représenter un danger !
Le générateur a été fabriqué conformément à l'état de la technique et aux règles et/ou normes pour l'utilisation dans l'industrie et l'activité professionnelle. Il est uniquement destiné aux modes opératoires de soudage indiqués sur la plaque signalétique. Toute utilisation non conforme du générateur peut représenter un danger pour les personnes, les animaux et les biens. Aucune responsabilité ne sera assumée pour les dommages qui pourraient en résulter !

- Le générateur ne doit être utilisé que conformément aux dispositions et par un personnel formé ou qualifié !
- Le générateur ne doit en aucun cas subir de modifications ou de transformations non conformes !

3.1 Domaine d'application

Ces modules de refroidissement sont exclusivement destinés au refroidissement de torches de soudage. Nous garantissons un fonctionnement irréprochable de notre appareil uniquement lorsqu´il est utilisé avec des postes de soudage, des torches, des liquides de refroidissement et des accessoires issus de notre gamme de livraison.

3.1.1 Exploitation uniquement avec les postes suivants

- Tetrix 300 Smart/Classic/Comfort

3.1.2 Garantie

Pour obtenir des informations plus détaillées, veuillez consulter la brochure ci-jointe « Warranty registration » ainsi que nos informations sur la garantie, la maintenance et le contrôle sur www.ewm-group.com !

3.1.3 Déclaration de conformité

La conception et la construction de ce produit sont conformes aux directives UE stipulées dans la déclaration. L'original d'une déclaration de conformité spécifique est joint au produit.
Le fabricant recommande de procéder à l'inspection de la sécurité technique tous les 12 mois conformément aux normes et directives nationales et internationales (à compter de la date de la première mise en service).

3.1.4 Documentation service (pièces de rechange et plans électriques)

⚠ AVERTISSEMENT

Ne pas procéder à des réparations ou modifications non conformes !
Pour éviter toute blessure ou détérioration du générateur, les réparations et modifications du générateur sont strictement réservées aux personnes qualifiées (techniciens S.A.V. autorisés) !
En cas d'intervention non autorisée, la garantie expire !

- En cas de réparation, mandater une personne qualifiée (technicien S.A.V. autorisé) !

Les plans électriques sont joints au poste.
Les pièces de rechange peuvent être achetées auprès des concessionnaires compétents.

3.1.5 Fait partie de la documentation complète

Le présent document fait partie intégrante de la documentation complète et est uniquement valable en liaison avec les documents de toutes les pièces ! Lire et respecter les notices d'utilisation de tous les composants du système, en particulier les consignes de sécurité !

L'illustration montre un exemple général de système de soudage.

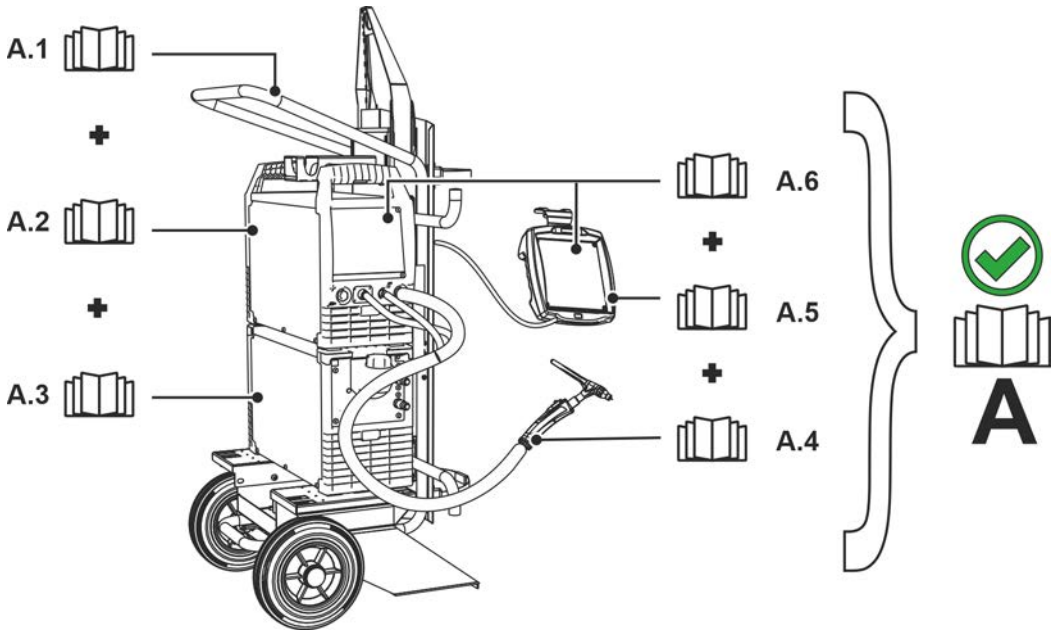

Illustration 3-1

Pos.	Documentation
A.1	Chariot de transport
A.2	Source de courant
A.3	Refroidisseur
A.4	Torche de soudage
A.5	Commande à distance
A.6	Commande
A	Documentation d'ensemble

4 Description du matériel – Aperçu rapide

4.1 Vue avant/vue arrière

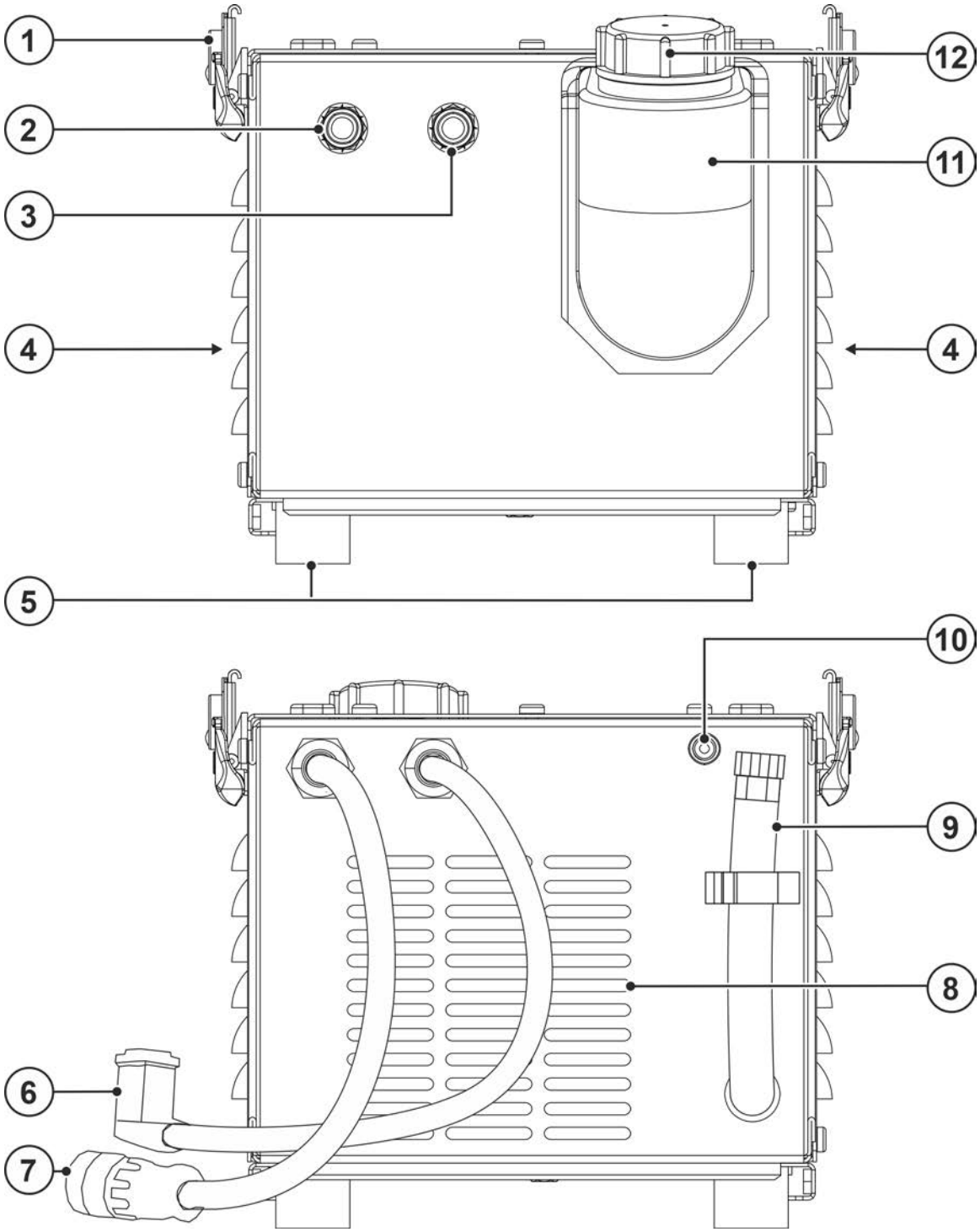

Illustration 4-1

Pos.	Symbole	Description
1		**Fermeture à genouillère** Raccord entre le refroidisseur et le poste de soudage
2	Red	**Raccord rapide à obturation rouge** Reflux du réfrigérant de la torche
3	Blue	**Raccord rapide à obturation bleu** Montée de réfrigérant vers la torche
4		**Ouverture d'entrée air de refroidissement**
5		**Pieds du poste**
6		**Prise de raccordement 4 broches** Tension d'alimentation du refroidisseur
7		**Prise de raccordement 8 broches** Circuit de commande du refroidisseur
8		**Ouverture de sortie air de refroidissement**
9		**Tuyau de vidange du réfrigérant** Dispositif de vidange du réfrigérant
10		**Bouton Disjoncteur automatique de la pompe de produit réfrigérant** Rétablir le disjoncteur automatique qui a été déclenché par la pression du bouton
11		**Réservoir de produit réfrigérant** > ***voir le chapitre 5.5***
12		**Couvercle d'obturation du réservoir de produit réfrigérant**

5 Structure et fonctionnement

⚠ AVERTISSEMENT

Risque de blessures dû à la tension électrique !
Toucher des pièces conductrices, par ex. des raccords électriques, peut entraîner la mort !

- Respecter les consignes de sécurité se trouvant sur les premières pages de la notice d'utilisation !
- Mise en service uniquement par des personnes disposant de connaissances appropriées concernant la manipulation de sources de courant !
- Brancher les câbles de raccordement et brancher les lignes de courant lorsque le générateur de soudage est à l'arrêt !

Lire et respecter la documentation de tous les systèmes et composants accessoires !

5.1 Montage

⚠ AVERTISSEMENT

Risque d'accident en cas de dispositifs de fixation non verrouillés !
Lors du montage de la source de courant avec le module de refroidissement, vous devez veiller à garantir une parfaite propreté et une installation correcte. En cas de montage incorrect, le module de refroidissement peut se desserrer et causer de graves blessures.

- Avant le montage, éliminez toute impureté au niveau des pieds de la source de courant et des dispositifs de fixation du module de refroidissement.
- Avant tout transport, vérifiez que le verrouillage est bien fermé (tournez entièrement les dispositifs de fixation dans le sens des aiguilles d'une montre et les refermer) !

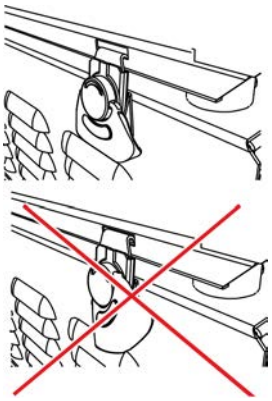

Le montage ou le démontage s'effectue en quelques manipulations seulement et sans outils.

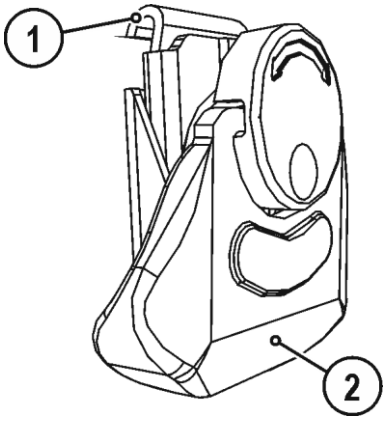

Illustration 5-1

Pos.	Symbole	Description
1		**Crochet de fermeture**
2		**Manette d'écrou**

- Soulever les poignées latérales du dispositif de fixation (A2) et les faire pivoter dans le sens inverse des aiguilles d'une montre (B2) jusqu'à ce que le crochet d'obturation soit retiré.

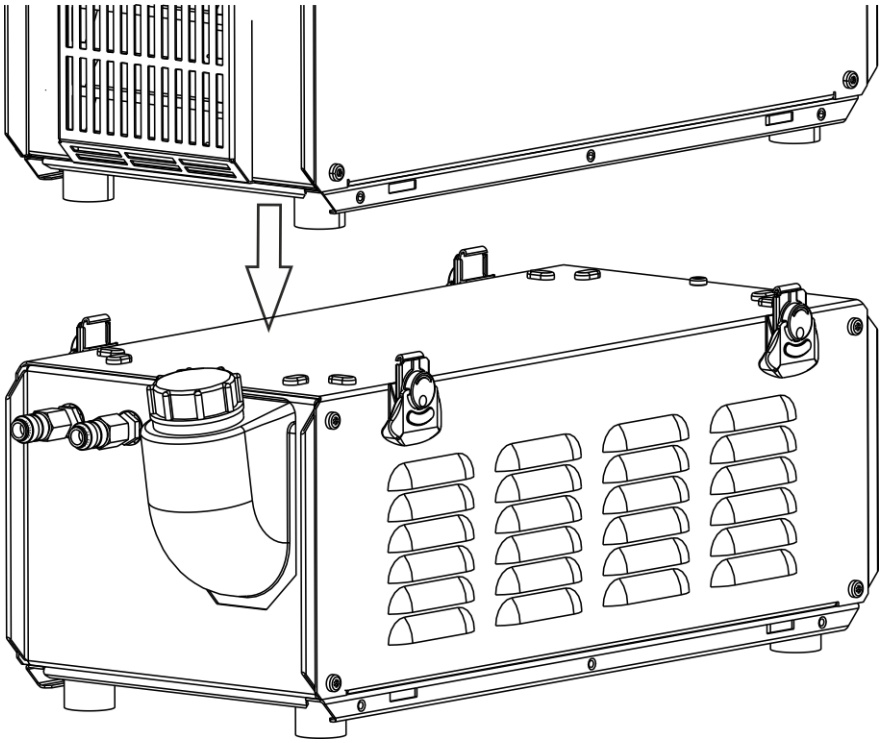

Illustration 5-2

- Placer le poste de soudage sur le module, comme indiqué dans sur l´illustr.

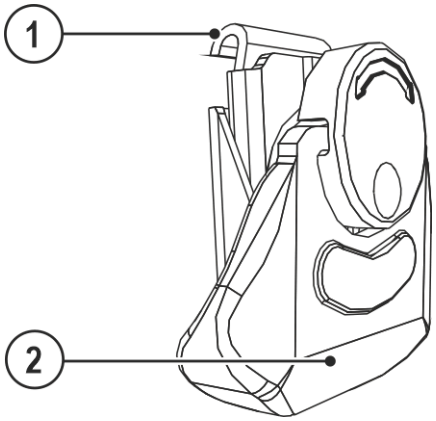

Illustration 5-3

- Faire pivoter les poignées latérales dans le sens des aiguilles d'une montre (B2) pour fermer.
- Verrouiller le crochet d´obturation au niveau des encoches des parois latérales du poste de soudage.

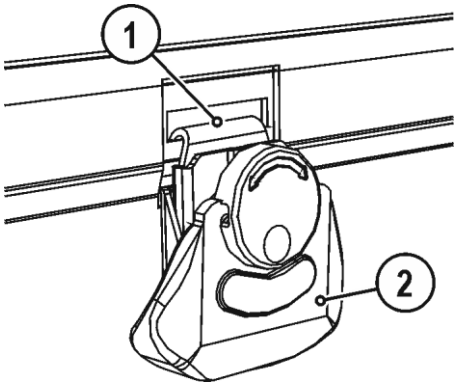

Illustration 5-4

- Abaisser les poignées latérales (C2).

5.2 Démontage

- Soulever les poignées latérales du dispositif de fixation et les faire pivoter dans le sens inverse des aiguilles d'une montre jusqu'à ce que le crochet d'obturation soit retiré.
- Retirer le crochet d'obturation des encoches du poste de soudage.
- Le poste de soudage peut être retiré du refroidisseur.

5.3 Raccorder les lignes d'alimentation

Ligne auxiliaire et ligne pilote du poste de soudage

La connexion entre le poste de soudage et le refroidisseur s'opère au moyen de deux circuits :

- Enficher la prise de ligne pilote dans le poste de soudage.
- Enficher la prise de la ligne auxiliaire dans le poste de soudage.

5.4 Transport et mise en place

⚠ AVERTISSEMENT

Risque d'accident suite à un transport non conforme d'appareils non adaptés au levage !
Le levage et la suspension de l'appareil ne sont pas admissibles ! L'appareil risque de chuter et de blesser des personnes ! Les poignées, sangles et supports sont uniquement destinés au transport manuel !

- L'appareil n'est pas conçu pour le levage ou la suspension !

5.4.1 Refroidissement du poste

☞ ***Une aération insuffisante peut entraîner une réduction des performances et un endommagement du poste.***

- ***Respecter les prescriptions en matière de conditions ambiantes !***
- ***Veiller à ce que les orifices d'entrée et de sortie d'air de refroidissement ne soient pas obstrués !***
- ***Respecter un dégagement de 0,5 m !***

5.4.2 Conditions environnementales :

☞ ***Le poste ne doit pas fonctionner à l'air libre et ne doit être disposé et utilisé que sur une base adaptée, solide et plane !***

- ***L'exploitant doit veiller à ce que le sol soit antidérapant et plat, et à ce que le lieu de travail dispose d'un éclairage suffisant.***
- ***La sécurité d'utilisation du poste doit toujours être assurée.***

☞ ***Endommagement du générateur en cas d'encrassement !***
Les grandes quantités inhabituelles de poussières, d'acides et de substances ou gaz corrosifs peuvent endommager le générateur (observer les intervalles de maintenance > voir le chapitre 6.3).

- ***Éviter tout dégagement important de fumée, de vapeur, de vapeur d'huile, de poussière de meulage ou d'air ambiant corrosif !***

Fonctionnement

Plage de température de l'air ambiant :

- -25 °C à +40 °C (-13 °F à 104 °F) [1]

humidité relative de l'air :

- jusqu'à 50 % à 40 °C (104 °F)
- jusqu'à 90 % à 20 °C (68 °F)

Transport et stockage

Stockage dans un espace fermé, plage de température de l'air ambiant :

- -30 °C à +70 °C (-22 °F à 158 °F) [1]

Humidité relative de l'air

- jusqu'à 90 % à 20 °C (68 °F)

[1] Température ambiante fonction du liquide de refroidissement utilisé ! Tenir compte de la plage de température du liquide de refroidissement pour le refroidissement de la torche de soudage !

5.5 Refroidissement de la torche

☞ ***Dommages matériels en cas d'utilisation d'un liquide de refroidissement inapproprié !***
Les liquides de refroidissement inappropriés, les mélanges de différents liquides de refroidissement ou avec d'autres liquides ou une utilisation dans une plage de températures inappropriée provoque des dommages matériels et une perte de la garantie du fabricant !

- ***Un fonctionnement sans liquide de refroidissement n'est pas autorisé ! Une marche à sec détruit les composants de refroidissement, comme par ex. la pompe de réfrigérant, la torche de soudage et les faisceaux de flexibles.***
- ***Exclusivement employer les liquides de refroidissement décrits dans les présentes instructions pour les conditions ambiantes respectives (plage de températures) > voir le chapitre 5.5.2.***
- ***Ne pas mélanger entre eux les liquides de refroidissement (cela vaut également pour ceux décrits dans les présentes instructions).***
- ***En cas de vidange du liquide de refroidissement, le liquide complet doit être renouvelé et le système de refroidissement rincé.***

L'élimination du liquide de refroidissement doit être exécutée conformément aux réglementations administratives et dans le respect des fiches signalétiques de sécurité.

5.5.1 Description du fonctionnement

Les modules de refroidissement (pompe et ventilateur) sont commandés exclusivement par le poste de soudage.

Le poste de soudage détecte et signale automatiquement tout manque de réfrigérant (voir notice d'utilisation du poste de soudage).

5.5.2 Liquides de refroidissement autorisés pour la torche de soudage

Liquide de refroidissement	Plage de température
blueCool -10	-10 °C à +40 °C (14 °F à +104 °F)
KF 23E (standard)	-10 °C à +40 °C (14 °F à +104 °F)
KF 37E	-20 °C à +30 °C (-4 °F à +86 °F)
blueCool -30	-30 °C à +40 °C (-22 °F à +104 °F)

5.5.3 Longueur de faisceau maximale

Toutes les données se réfèrent au faisceau de flexibles complet du système de soudage global et sont des exemples de configurations (provenant de composants de la gamme de produits EWM avec des longueurs standard). Veiller à réaliser une pose sans pliures et en tenant compte de la hauteur de refoulement max.

Pompe : Pmax = 3,5 bar (0,35 MPa)

Source de courant	Faisceau de flexibles	Dévidoir	miniDrive	Torche de soudage	max.
Compact	✗	✗	✓ (25 m/82 ft)	✓ (5 m/16 ft)	30 m 98 ft
	✓ (20 m/65 ft)	✓	✗	✓✓ (5 m/16 ft)	
Décompact	✓ (25 m/82 ft)	✓	✗	✓ (5 m/16 ft)	
	✓ (15 m/49 ft)	✓	✓ (10 m/32 ft)	✓ (5 m/16 ft)	

5.5.4 Remplir de liquide de refroidissement

☞ ***Si le système de refroidissement n'est pas ou pas suffisamment rempli de liquide de refroidissement, la pompe de liquide de refroidissement s'arrête après env. une minute (protection contre la destruction). En même temps, l'erreur de liquide de refroidissement/le niveau bas du liquide de refroidissement est signalé sur l'affichage des données de soudage.***

- ***Réinitialiser l'erreur de liquide de refroidissement, faire l'appoint de liquide de refroidissement et répéter la procédure.***

A la sortie d'usine, le poste est livré avec une quantité minimale de liquide de refroidissement.

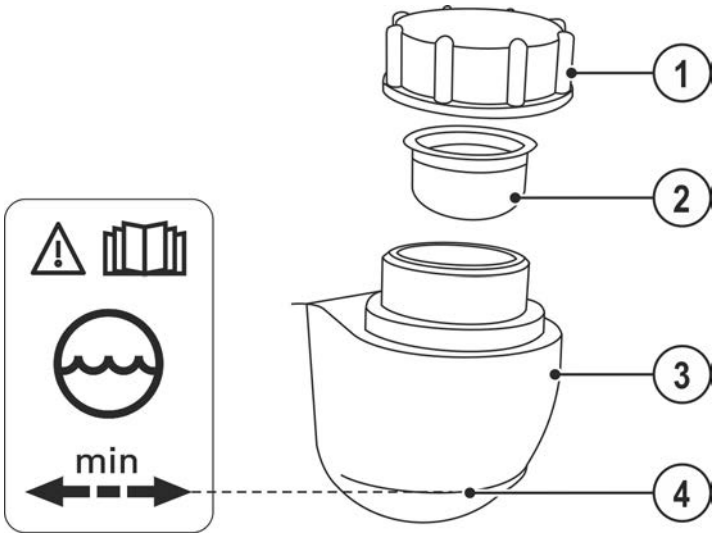

Illustration 5-5

Pos.	Symbole	Description
1		**Couvercle d'obturation du réservoir de produit réfrigérant**
2		**Filtre de réfrigérant**
3		**Réservoir de produit réfrigérant > *voir le chapitre 5.5***
4		**Marquage « Min »** Niveau minimum de réfrigérant

- Dévisser le couvercle de fermeture du réservoir de réfrigérant.
- Vérifier si le filtre est encrassé, le nettoyer le cas échéant puis le réinstaller.
- Remplir de réfrigérant jusqu'au filtre, revisser le couvercle de fermeture.

☞ ***Le niveau du liquide de refroidissement ne doit pas descendre au-dessous de la marque « min » !***

Si le niveau du réfrigérant passe sous le niveau de remplissage minimal du réservoir de réfrigérant, il peut être nécessaire de dégazer le circuit de réfrigérant. Dans ce cas, le poste de soudage arrête la pompe de réfrigérant et signale l'erreur de réfrigérant > *voir le chapitre 7.2*.

5.6 Raccord torche pour soudage

☞ ***Le circuit de refroidissement (refroidisseur < > torche de soudage) ne doit pas être interrompu, car la surcharge thermique risquerait sinon de détruire la pompe de réfrigérant (le liquide de refroidissement ne peut pas circuler). En cas d'utilisation de torches de soudage refroidies à l'air, il incombe de prendre, en fonction du modèle du générateur, l'une des mesures suivantes :***

- ***Désactiver le refroidissement de la torche (voir fonction « Mode refroidissement de la torche » dans le menu de configuration du générateur de la description de la commande).***
- ***Installer le pont flexible entre la conduite aller et la conduite retour du liquide de refroidissement (le liquide de refroidissement peut circuler dans le refroidisseur).***
- ***Débrancher la ligne pilote et la conduite d'alimentation entre le refroidisseur et le générateur de soudage.***

- Verrouiller les raccords des tuyaux d'eau de refroidissement dans les raccords rapides à obturation :
  reflux rouge sur raccord rapide à obturation, rouge (reflux réfrigérant) et
  montée bleu sur raccord rapide à obturation, bleu (montée réfrigérant).

6 Maintenance, entretien et élimination

6.1 Généralités

⚠ DANGER

Risque de blessure due à la tension électrique après la mise hors tension !
Les tâches effectuées sur un poste ouvert peuvent entraîner des blessures fatales !
Lors du fonctionnement, des condensateurs situés au niveau du poste sont chargés d'une tension électrique. Cette tension est encore présente pendant une période pouvant aller jusqu'à 4 minutes, une fois la fiche réseau débranchée.

1. Mettre le poste hors tension.
2. Débrancher la fiche réseau.
3. Patienter au moins 4 minutes jusqu'à ce que les condensateurs soient déchargés !

⚠ AVERTISSEMENT

Maintenance, inspection et réparation non conformes !
La maintenance, l'inspection et la réparation du produit sont strictement réservées aux personnes qualifiées (techniciens S.A.V. autorisé). Par personne qualifiée, on entend une personne possédant la formation, les connaissances et l'expérience nécessaires afin de pouvoir identifier les dangers potentiels et dommages consécutifs possibles pouvant survenir pendant l'inspection de sources de courant de soudage et de prendre les mesures de sécurité qui s'imposent.

- Respecter les consignes de maintenance > *voir le chapitre 6.3*.
- En cas d'échec de l'une des inspections ci-après, il est interdit de remettre en service le générateur tant qu'il n'a pas été réparé et soumis à une nouvelle inspection.

Les travaux de réparation et d'entretien ne doivent être exécutés que par un personnel qualifié et autorisé ; en cas contraire, le droit de garantie expire. Pour tous les problèmes de maintenance, contactez systématiquement votre revendeur, le fournisseur de l'appareil. Les retours sous garantie ne peuvent aboutir que par l'intermédiaire de votre revendeur. En cas de remplacement de pièces, n'utilisez que des pièces détachées d'origine. Lors de la commande de pièces détachées, indiquez toujours le type d'appareil, le numéro de série et d´article de l'appareil, la désignation et la référence de la pièce détachée.

Ce générateur ne nécessite pratiquement aucune maintenance et ne nécessite qu'un minimum d'entretien s'il est utilisé dans les conditions ambiantes indiquées et dans des conditions de service normales.

Un générateur encrassé a une durée de vie et un facteur de marche réduits. Les intervalles de nettoyage dépendent principalement des conditions environnantes et des impuretés ainsi occasionnées sur le générateur (au moins toutefois une fois par semestre).

6.2 Nettoyage

- Nettoyer les surfaces extérieures à l'aide d'un chiffon humide (ne pas utiliser de produits de nettoyage agressifs).
- Souffler la gaine de ventilation et, le cas échéant, les lamelles du refroidisseur du générateur à l'air comprimé exemple d'huile et d'eau. L'air comprimé peut augmenter le régime du refroidisseur du générateur et ainsi l'endommager. Ne pas souffler directement sur le refroidisseur et ne pas le bloquer mécaniquement.
- Contrôler la présence d'impuretés dans le liquide de refroidissement et le remplacer le cas échéant.

6.2.1 Filtre à impuretés

En cas d'utilisation d'un filtre à poussière, le débit d'air frais est réduit et le facteur de marche du générateur s'en trouve par conséquent réduit. Plus l'encrassement du filtre augmente, plus le facteur de marche diminue. Le filtre à poussière doit être démonté régulièrement et être nettoyé à l'air comprimé (en fonction de l'encrassement).

6.3 Travaux de réparation, intervalles

6.3.1 Travaux de maintenance quotidienne

Contrôle visuel

- Conduite d'amenée de secteur et soulagement de tension
- Éléments de fixation des bouteilles de gaz
- Contrôler le bon état extérieur du faisceau de câble et des raccords de courant, le cas échéant remplacer et/ou faire effectuer les réparations par un personnel spécialisé !
- Tuyaux de gaz et dispositifs d'activation (vanne magnétique)
- Vérifiez que tous les raccords et pièces d'usure soient bien en place et resserrez au besoin.
- Contrôler si la bobine de fil est fixée de manière réglementaire.
- Galets de roulement et leurs éléments de fixation
- Éléments de transport (bandoulière, anneaux de manutention, poignée)
- Divers, état général

Essai de fonctionnement

- Dispositifs de commande, d´alarme, de protection et de réglage (Contrôle de fonctionnement)
- Lignes de courant de soudage (vérifier qu'elles sont bien en position et bien fixées)
- Tuyaux de gaz et dispositifs d'activation (vanne magnétique)
- Éléments de fixation des bouteilles de gaz
- Contrôler si la bobine de fil est fixée de manière réglementaire.
- Vérifiez que les écrous et les connecteurs des raccords et des pièces d'usure soient bien en place et resserrez-les au besoin.
- Éliminer les projections adhérentes.
- Nettoyer les galets régulièrement (en fonction de leur degré d'encrassement).

6.3.2 Travaux de maintenance mensuelle

Contrôle visuel

- Dommages du carter (parois avant, arrière et latérales)
- Galets de roulement et leurs éléments de fixation
- Éléments de transport (bandoulière, anneaux de manutention, poignée)
- Contrôler la propreté des tuyaux du liquide de refroidissement et de leurs raccordements

Essai de fonctionnement

- Commutateurs de sélection, postes de commande, dispositifs d'ARRÊT D'URGENCE, dispositif de réduction de la tension, signaux lumineux de contrôle et d'alarme
- Contrôle de la fixation ferme des éléments de guidage du fil (support des galets, buse d’entrée de fil, tube gaine). Recommandation pour le remplacement du support des galets (eFeed) après 2 000 heures de fonctionnement, voir Pièces d’usure).
- Contrôler la propreté des tuyaux du liquide de refroidissement et de leurs raccordements
- Contrôle et nettoyage de la torche de soudage. Les dépôts à l’intérieur de la torche peuvent être à l’origine de courts-circuits et causer une diminution de la qualité de la soudure ainsi que des dommages au niveau de la torche!

6.3.3 Contrôle annuel (inspection et contrôle pendant l'exploitation)

Un contrôle de rappel doit être exécuté conformément à la norme CEI 60974-4 « Inspection et essais périodiques ». Outre les prescriptions mentionnées ici, les lois et/ou prescriptions nationales applicables au contrôle doivent être respectées.

Pour obtenir des informations plus détaillées, veuillez consulter la brochure ci-jointe « Warranty registration » ainsi que nos informations sur la garantie, la maintenance et le contrôle sur www.ewm-group.com !

6.4 Elimination du poste

Élimination conforme des déchets !
Le poste contient des matières premières précieuses qui doivent être recyclées, ainsi que des composants électroniques voués à l'élimination.

- **Ne pas éliminer avec les ordures ménagères !**
- **Se conformer aux prescriptions légales en matière d'élimination des déchets !**

- Les appareils électriques et électroniques usagés ne doivent plus être jetés avec les ordures ménagères sans tri conformément aux dispositions européennes (directive 2012/19/UE sur les déchets d'équipements électriques et électroniques). Ils doivent être traités à part. Le symbole de la poubelle sur roulettes indique la nécessité d'une collecte avec tri.
  Pour éliminer l'appareil ou le recycler, le déposer dans les systèmes de collecte avec tri prévus à cet effet.

Conformément à la loi en vigueur en Allemagne (loi sur la mise sur le marché, la reprise et la mise au rebut écologique des appareils électriques et électroniques (ElektroG)), les anciens appareils se trouvant dans les ordures ménagères sans tri doivent être dirigés vers un système de tri. Les responsables de la mise au rebut au niveau du droit public (les communes) ont pour ce faire mis en place des lieux de collecte prenant en charge gratuitement les anciens appareils des particuliers.

La responsabilité de l'effacement des données à caractère personnel incombe à l'utilisateur final.

Avant la mise au rebut de l'appareil, les lampes, piles ou accumulateurs doivent être retirés et mis au rebut séparément. Le type de pile ou d'accumulateur et sa composition respective sont indiqués sur sa face supérieure (type CR2032 ou SR44). Les produits EWM suivants peuvent contenir des piles ou accumulateurs :

- Masques de soudage
  Les piles ou accumulateurs se retirent en toute simplicité de la cassette à LED.
- Commandes des générateurs
  Les piles ou accumulateurs se trouvent sur la façade arrière dans des socles prévus à cet effet sur la platine et se retirent en toute simplicité. Les commandes peuvent être démontées à l'aide d'outils disponibles dans le commerce.

Les municipalités compétentes peuvent fournir des informations concernant la restitution ou la collecte des anciens appareils. En outre, la restitution est également possible à l'échelle européenne auprès des partenaires commerciaux d'EWM.

De plus amples informations à propos de la loi allemande sur les appareils électriques et électroniques (ElektroG) sont disponibles sur notre site web : https://www.ewm-group.com/fr/durabilité.html.

7 Résolution des dysfonctionnements

Tous les produits sont soumis à des contrôles de fabrication et de finition extrêmement stricts. Si toutefois un problème de fonctionnement survient, il convient de contrôler le produit en question à l´aide du schéma suivant. Si aucune des solutions proposées ne permet de résoudre le problème, adressez-vous à un revendeur agréé.

7.1 Check-list pour la résolution des dysfonctionnements

Les prérequis de base pour un parfait fonctionnement restent avant tout le métal d'apport nécessaire à l'application et un équipement en poste adapté au gaz spécifique au procédé !

Suivez la notice d'utilisation du poste de soudage !

Légende	Symbole	Description
	✗	Erreur/Cause
	🛠	Solution

Erreur de liquide de refroidissement/pas de flux de liquide de refroidissement

✗ Débit de réfrigérant insuffisant
- 🛠 Contrôler le niveau de réfrigérant et remplir le cas échéant.
- 🛠 Éliminer les plis se trouvant dans le système de commande (faisceaux)
- 🛠 Étendre le faisceau de la torche.
- 🛠 Rétablir le disjoncteur automatique de la pompe à réfrigérant par une pression du bouton

✗ Air dans le circuit de liquide de refroidissement
- 🛠 Dégazer le circuit du liquide de refroidissement > *voir le chapitre 7.2*

✗ Pompe de réfrigérant bloquée
- 🛠 Amorcer l'arbre de la pompe (à effectuer par un personnel spécialisé) > *voir le chapitre 7.3*

Dysfonctionnements

✗ Problèmes de connexion
- 🛠 Établir les connexions des câbles de commande ou vérifier que l'installation soit correcte.

7.2 Dégazer le circuit du liquide de refroidissement

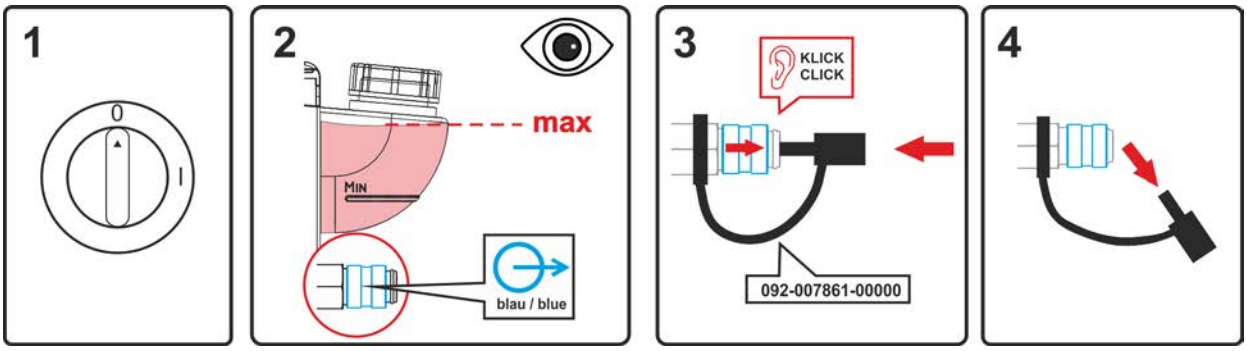

Illustration 7-1

- Mettre le générateur hors tension et remplir le réservoir de liquide de refroidissement jusqu'au niveau maximal.
- Déverrouiller le raccord rapide à obturation à l'aide d'un outil approprié (raccord ouvert).

Toujours utiliser pour la purge du circuit de refroidissement le raccord bleu qui se trouve dans le bas du circuit de refroidissement (à proximité du réservoir!

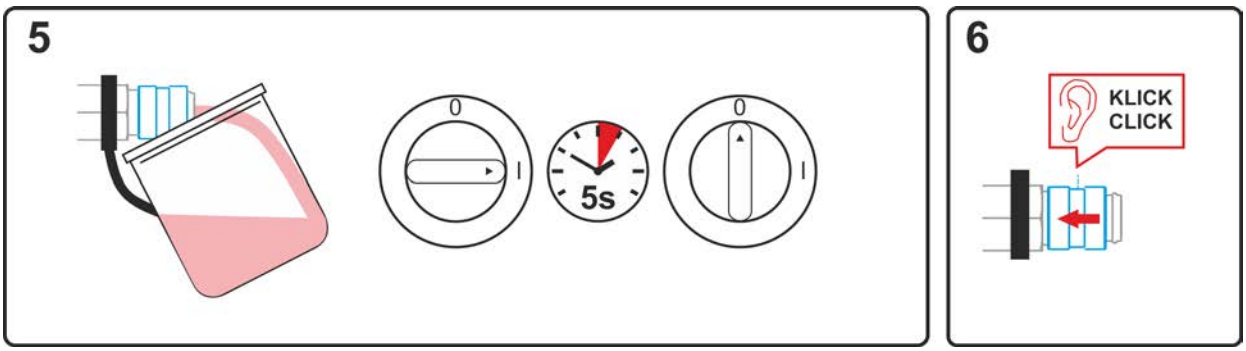

Illustration 7-2

- Placer un bac de récupération approprié en vue de la récupération du liquide de refroidissement qui s'écoule au niveau du raccord rapide à obturation et enclencher le générateur pendant env. 5 s.
- Verrouiller à nouveau le raccord rapide à obturation en déplaçant à nouveau la bague de fermeture en position initiale.

7.3 Amorcer l'arbre de la pompe (circuit du liquide de refroidissement)

⚠ AVERTISSEMENT

Risque dû à la tension électrique !
Pour cette étape de travail, le générateur doit être ouvert. Pour éviter toute blessure ou tout endommagement de l'équipement, la réparation du générateur doit être confiée exclusivement à un personnel qualifié !

- Faire exécuter le travail par un personnel d'entretien compétent !

Les périodes d'arrêt prolongées et les impuretés dans le réfrigérant peuvent entraîner le blocage de la pompe de réfrigérant du module de refroidissement.

8 Caractéristiques techniques

Les valeurs limites des caractéristiques techniques se déterminent en considérant le système complet combiné (refroidisseur et générateur de soudage).

8.1 cool 35 U31

Tension d'alimentation (du générateur de soudage)	1x 400 V
Fréquence	50/60 Hz
Puissance frigorifique avec 1 l/min (+25 °C/77 °F)	800 W
Température ambiante [1]	-25 °C à +40 °C
max. Débit	5 l/min / 1,3 gal/min
max. Hauteur de refoulement	35 m / 115 ft
max. Pression de pompe	3,5 bar / 0.35 MPa
Pompe	Pompe centrifuge
max. Contenance du réservoir	5 l / 1.3gal
Classe de protection	I
Protection anti-surtension	III
Degré d'encrassement	3
Liquide de refroidissement	*> voir le chapitre 5.5.2*
Refroidissement du poste / protection	Ventilateur (refroidi à l'air) / IP 23 [3]
Niveau de bruit [2]	< 70 dB(A)
Classe CEM	A
Marque de conformité	CE / EAC / UKCA
Normes appliquées	voir Déclaration de conformité (fournie avec l'appareil)
Dimensions (l x b x h)	593 x 244 x 224 mm 23.3 x 9.6 x 8.8 pouces
Poids sans liquide de refroidissement	15 kg 33.1 lb

[1] Température ambiante fonction du liquide de refroidissement utilisé. Tenir compte de la plage de température liquide de refroidissement.

[2] Niveau de bruit en marche à vide et en exploitation à charge normale selon l'IEC 60974-1 au point de travail maximal.

[3] État monté

9 Accessoires

9.1 Refroidissement de la torche

Type	Désignation	Référence
HOSE BRIDGE UNI	Pont flexible	092-007843-00000

9.1.1 Type de liquide de refroidissement blueCool

Type	Désignation	Référence
blueCool -10 5 l	Liquide de refroidissement jusqu'à -10 °C (14 °F), 5 l	094-024141-00005
blueCool -10 25 l	Liquide de refroidissement jusqu'à -10 °C (14 °F), 25 l	094-024141-00025
blueCool -30 5 l	Liquide de refroidissement jusqu'à -30 °C (22 °F), 5 l	094-024142-00005
blueCool -30 25 l	Liquide de refroidissement jusqu'à -30 °C (22 °F), 25 l	094-024142-00025
FSP blueCool	Contrôleur d'antigel	094-026477-00000

9.1.2 Type de liquide de refroidissement KF

Type	Désignation	Référence
KF 23E-5	Liquide de refroidissement jusqu'à -10 °C (14 °F), 5 l	094-000530-00005
KF 23E-200	Liquide de refroidissement (-10 °C), 200 litres	094-000530-00001
KF 37E-5	Liquide de refroidissement jusqu'à -20 °C (4 °F), 5 l	094-006256-00005
KF 37E-200	Liquide de refroidissement (-20 °C), 200 l	094-006256-00001
TYP1	Contrôleur d'antigel	094-014499-00000

10 Annexe

10.1 Recherche de revendeurs

Sales & service partners
www.ewm-group.com/en/specialist-dealers

"More than 400 EWM sales partners worldwide"