■ **Manual de instruções**

PT

Módulo de refrigeração

cool35 U31

099-008235-EW522	Anote documentos adicionais do sistema!	24.02.2023

Register now
and benefit!
Jetzt Registrieren
und Profitieren!

3 Years // 5 Years transformer and rectifier
ewm-warranty*
3 shifts / 24 hours / 7 days
*For details visit www.ewm-group.com

www.ewm-group.com

Indicações gerais

⚠ AVISO

Ler o manual de operação!
O manual de operação familiariza-o com os produtos para um manuseio seguro.

- Ler e seguir o manual de operação de todos os componentes do sistema, em especial as indicações de segurança e advertências!
- Respeitar os regulamentos de prevenção de acidentes e as determinações específicas do país!
- O manual de operação deve ser guardado no local de utilização do aparelho.
- Os sinais de segurança e de aviso no aparelho informam sobre possíveis perigos. Devem estar sempre visíveis e legíveis.
- O aparelho foi concebido de acordo com a mais recente tecnologia e com as regras ou normas e só pode ser operado, submetido a manutenção e reparado por pessoas especializadas.
- Alterações técnicas através do desenvolvimento da tecnologia do equipamento podem levar a um comportamento de soldagem diferente.

No caso de perguntas relativas à instalação, colocação em serviço, operação, características no local de utilização, bem como à finalidade de utilização, contacte o seu parceiro de vendas ou a nossa assistência ao cliente através do número +49 2680 181-0.

Consulte a lista dos parceiros de vendas autorizados em www.ewm-group.com/en/specialist-dealers.

A responsabilidade decorrente da operação deste equipamento está expressamente limitada ao funcionamento do mesmo. Rejeitamos qualquer outro tipo de responsabilidade, seja de que natureza for. Esta exclusão de responsabilidade é aceite pelo utilizador ao colocar o equipamento em serviço.
O cumprimento do conteúdo deste manual, bem como as condições e os métodos durante a instalação, operação, utilização e manutenção do equipamento não podem ser verificados pelo fabricante.

A instalação inadequada pode causar danos materiais e, por conseguinte, pôr em perigo a segurança das pessoas. Por esta razão, não assumimos quaisquer obrigações, nem responsabilidades por perdas, danos ou custos que possam decorrer da instalação incorrecta, da operação imprópria, bem como da utilização e manutenção incorrectas ou que, de alguma forma, estejam relacionados com estas situações.

© EWM AG
Dr. Günter-Henle-Straße 8
56271 Mündersbach Alemanha
Tel: +49 2680 181-0, Fax: -244
E-Mail: info@ewm-group.com
www.ewm-group.com

Os direitos de autor do presente documento permanecem propriedade do fabricante.
A cópia, ainda que parcial, está sujeita a uma autorização escrita.
O conteúdo deste documento foi cuidadosamente pesquisado , verificado e editado, no entanto, fica reservado o direito a alterações, erros de ortografia e erros gerais.

Segurança de dados

O utilizador é responsável pela cópia de segurança de todas as alterações à configuração de fábrica. Caso as definições pessoais sejam apagadas, a responsabilidade será do utilizador. O fabricante não assume qualquer responsabilidade.

1 Conteúdo

1 Conteúdo ... 3
2 Para sua segurança ... 4
2.1 Indicações relativas à utilização desta documentação ... 4
2.2 Explicação dos símbolos ... 5
2.3 Prescrições de segurança ... 6
2.4 Transporte e colocação ... 9
3 Utilização correcta ... 11
3.1 Área de aplicação ... 11
3.1.1 Operação exclusiva com os aparelhos seguintes ... 11
3.1.2 Garantia ... 11
3.1.3 Declaração de conformidade ... 11
3.1.4 Documentos de assistência técnica (peças de reposição e esquemas de ligações) ... 11
3.1.5 Parte do conjunto de documentos ... 12
4 Descrição do aparelho – Breve vista geral ... 13
4.1 Vista frontal / vista de trás ... 13
5 Estrutura e funcionamento ... 15
5.1 Montagem ... 15
5.2 Desmontagem ... 17
5.3 Ligar os cabos de alimentação ... 17
5.4 Transporte e colocação ... 18
5.4.1 Refrigeração do aparelho ... 18
5.4.2 Condições ambientais ... 18
5.5 Refrigeração da tocha de soldagem ... 19
5.5.1 Descrição de funcionamento ... 19
5.5.2 Líquidos de refrigeração da tocha de soldadura admissíveis ... 19
5.5.3 Comprimento máximo do pacote de mangueiras ... 19
5.5.4 Abastecer líquido refrigerante ... 19
5.6 Ligação da tocha de soldadura ... 20
6 Manutenção, tratamento e eliminação ... 21
6.1 Geral ... 21
6.2 Limpeza ... 21
6.2.1 Filtro para sujidade ... 21
6.3 Trabalhos de manutenção, intervalos ... 22
6.3.1 Trabalhos de manutenção diários ... 22
6.3.2 Trabalhos de manutenção mensais ... 22
6.3.3 Verificação anual (Inspecção e verificação durante o funcionamento) ... 22
6.4 Eliminação do aparelho ... 23
7 Resolução de problemas ... 24
7.1 Lista de verificação para a resolução de problemas ... 24
7.2 Purgar o ar do circuito de refrigerante ... 24
7.3 Iniciar a rotação do eixo da bomba (circuito de líquido refrigerante) ... 25
8 Dados técnicos ... 26
8.1 cool 35 U31 ... 26
9 Acessórios ... 27
9.1 Refrigeração da tocha de soldagem ... 27
9.1.1 Líquido refrigerante - Tipo blueCool ... 27
9.1.2 Líquido refrigerante - Tipo KF ... 27
10 Anexo ... 28
10.1 Pesquisa de representantes ... 28

2 Para sua segurança

2.1 Indicações relativas à utilização desta documentação

⚠ PERIGO

Procedimentos de trabalho e de operação que têm de ser respeitados com exatidão a fim de se evitar ferimento grave direto e iminente ou a morte de pessoas.

- A instrução de segurança contém no título a palavra sinalizadora “PERIGO“ com um símbolo de aviso geral.
- O perigo também é ilustrado com um pictograma na borda da página.

⚠ AVISO

Procedimentos de trabalho e de operação que têm de ser respeitados com exatidão a fim de se evitar possível ferimento grave ou a morte de pessoas.

- A instrução de segurança contém no título a palavra sinalizadora “AVISO” com um símbolo de aviso geral.
- O perigo também é ilustrado com um pictograma na borda da página.

⚠ CUIDADO

Procedimentos de trabalho e de operação que têm de ser respeitados com exatidão a fim de se evitar possível ferimento ligeiro de pessoas.

- A instrução de segurança contém no título a palavra sinalizadora “CUIDADO“ com um símbolo de aviso geral.
- O perigo é ilustrado com um pictograma na borda da página.

☞ ***Características técnicas que o utilizador deve ter em atenção para evitar danos materiais ou danos no aparelho.***

Indicações de manuseio e contagens que lhe indicam, passo a passo, o que deve fazer em determinadas situações, reconhecerá através do subponto, por exemplo:

- Encaixar a tomada do cabo de corrente de soldagem na contraparte e bloquear.

2.2 Explicação dos símbolos

Símbolo	Descrição	Símbolo	Descrição
	Observar as características técnicas		Acionar e soltar (digitar/tocar)
	Desligar o aparelho		Soltar
	Ligar o aparelho		Acionar e manter
	Errado/inválido		Comutar
	Correto/válido		Rodar
	Entrada		Valor numérico/ajustável
	Navegar		Lâmpada sinalizadora verde acesa
	Saída		Lâmpada sinalizadora verde a piscar
4s	Representação do tempo (exemplo: aguardar 4 s/acionar)		Lâmpada sinalizadora vermelha acesa
	Interrupção da visualização do menu (outras opções de configuração possíveis)		Lâmpada sinalizadora vermelha a piscar
	Ferramenta dispensável/não utilizar		Lâmpada sinalizadora azul acesa
	Ferramenta indispensável/utilizar		Lâmpada sinalizadora azul a piscar

2.3 Prescrições de segurança

⚠ AVISO

Perigo de acidente ao desrespeitar as instruções de segurança!
A não observância das instruções de segurança pode pôr em risco a vida!

- Ler atentamente as instruções de segurança neste manual!
- Respeitar os regulamentos de prevenção de acidentes e as determinações específicas do país!
- Advertir as pessoas na zona de trabalho sobre a observância dos regulamentos!

Perigo de ferimentos devido a tensão elétrica!
Em caso de contacto, as tensões elétricas podem provocar choques elétricos fatais e queimaduras. Mesmo em caso de contacto com tensões mais baixas, é possível assustar-se e subsequentemente ter um acidente.

- Não tocar diretamente em peças condutoras de tensão, como tomadas da corrente de soldagem, elétrodos de barra, elétrodos de tungsténio ou elétrodos de arame de solda!
- Pousar a tocha de soldagem ou o suporte do elétrodo sempre isolado!
- Usar equipamento de proteção individual completo (depende da aplicação)!
- Abertura do aparelho exclusivamente por parte do técnicos autorizados!
- O aparelho não pode ser utilizado para descongelar tubos!

Perigo quando estão interligadas várias fontes de energia!
Caso se pretenda ter várias fontes de energia interligadas paralelamente ou em série, tal só poderá ser feito por uma profissional qualificado de acordo com a norma IEC/IPQ EN 60974-9 "Instalação e operação" e os regulamentos de prevenção de acidentes BGV D1 (Regulamentos das Associações Profissionais Alemãs) (anteriormente VGB 15 (Regulamentos da Associação Alemã de Trabalhadores Sindicados)) ou com as disposições específicas do país!
Os dispositivos só podem ser autorizados para trabalhos de soldagem por arco voltaico após uma verificação para se garantir que a tensão em vazia admissível não seja excedida.

- A ligação do aparelho deve ser realizada exclusivamente por um profissional qualificado!
- Durante a colocação fora de funcionamento de fontes de energia individuais, todos os cabos da rede e de corrente de soldagem devem ser isolados de forma fiável de todo o sistema de soldagem. (Perigo devido a tensão de retorno!)
- Não interligar aparelhos de soldadura com comutador de inversão de pólos (série PWS) ou aparelhos de soldadura de corrente alternada (CA), uma vez que com um simples erro de operação podem ser adicionadas tensões de soldagem inadmissíveis.

Perigo de ferimentos devido a radiação ou calor!
A radiação do arco voltaico provoca danos na pele e nos olhos.
O contacto com peças de trabalho quentes e faíscas provoca queimaduras.

- Utilizar escudo de solda ou capacete de solda com nível de proteção suficiente (depende da aplicação)!
- Usar vestuário de proteção seco (por ex. escudo de solda, luvas, etc.) de acordo com as normas relevantes do respetivo país!
- Proteger os passantes contra a radiação e perigo de encandeamento através de uma cortina de proteção ou um painel de proteção!

⚠ AVISO

Perigo de ferimentos devido a vestuário inadequado!
Irradiação, calor e tensão elétrica são fontes de perigo inevitáveis durante a soldagem por arco voltaico. O utilizador deve utilizar um equipamento de proteção individual (EPI) completo. O equipamento de proteção deve prevenir os seguintes riscos:

- Proteção respiratória contra substâncias e misturas perigosas para a saúde (fumos e vapores) ou tomar medidas adequadas (aspiração, etc.).
- Capacete de solda com dispositivo de proteção adequado contra radiações ionizantes (radiação IV e UV) e calor.
- Vestuário de soldador seco (calçado, luvas e proteção corporal) contra ambientes quentes, com efeitos comparáveis aos que se verificam a uma temperatura do ar igual ou superior a 100 °C e ao trabalhar em peças sob tensão.
- Proteção auditiva contra ruídos nocivos.

Perigo de explosão!
Materiais aparentemente inofensivos em recipientes fechados podem formar sobrepressão devido ao aquecimento.

- Retirar recipientes com líquidos explosivos ou inflamáveis da área de trabalho!
- Não aquecer líquidos explosivos, poeiras ou gases através de soldagem ou do corte!

Perigo de incêndio!
Devido às elevadas temperaturas que resultam da soldagem, faíscas lançadas, peças incandescentes e escórias quentes podem formar-se chamas.

- Ter atenção a incêndios na zona de trabalho!
- Não trazer consigo objetos inflamáveis tais como fósforos ou isqueiros.
- Manter extintores de incêndio disponíveis na zona de trabalho!
- Remover completamente os resíduos de materiais combustíveis da peça de trabalho antes de iniciar a soldagem.
- Continuar a processar as peças de trabalho soldadas somente após o arrefecimento. Não as colocar em contacto com material inflamável!

⚠ CUIDADO

Fumos e gases!

Fumos e gases podem causar falta de ar e intoxicações! Além disso, a radiação ultravioleta do arco voltaico pode transformar vapores de solventes (hidrocarboneto clorado) em fosgénio tóxico!

- Assegurar ar fresco suficiente!
- Manter os vapores de solventes afastados da área de radiação do arco voltaico!
- Se necessário, usar proteção respiratória adequada!
- Para evitar a formação de fosgénio, é necessário adotar medidas adequadas para neutralizar previamente os resíduos de solventes clorados nas peças de trabalho.

Poluição sonora!

O ruído que excede os 70 dBA pode provocar danos auditivos permanentes!

- Usar proteção auditiva apropriada!
- As pessoas que se encontram na zona de trabalho devem usar proteção auditiva apropriada!

Segundo a IEC 60974-10, as fontes de solda dividem-se em duas classes de compatibilidade eletromagnética (Pode consultar a classe CEM nos Dados Técnicos) > *consulte a secção 8*:

Os aparelhos de **classe A** não se destinam a serem utilizados em ambiente doméstico, onde a energia elétrica é obtida a partir da rede de abastecimento de eletricidade de baixa tensão. Ao certificar-se da compatibilidade eletromagnética para aparelhos de classe A, podem surgir dificuldades nestas áreas tanto devido a avarias relacionadas com cabos como relacionadas com interferências por radiação.

Os aparelhos de **classe B** cumprem os requisitos CEM na área industrial e doméstica, incluindo áreas residenciais com ligação à rede pública de baixa tensão.

Construção e operação

Na operação de equipamentos de soldagem por arco voltaico, podem por vezes surgir interferências eletromagnéticas, ainda que a fonte de solda cumpra os valores-limite de emissões de acordo com a norma. O utilizador é responsável pelas avarias que resultem da soldagem.

Para **avaliação** de possíveis problemas eletromagnéticos no ambiente, o utilizador deve ter em consideração o seguinte: (ver também EN 60974-10 Anexo A)

- Cabos de rede, de comando, de sinal e de telecomunicação
- Aparelhos de rádio e televisão
- Computadores e outros dispositivos de comando
- Dispositivos de segurança
- A saúde de pessoas próximas, sobretudo se usam pacemaker ou aparelhos auditivos
- Dispositivos de calibração e de medição
- A resistência a interferências de outros dispositivos no ambiente
- A hora do dia em que os trabalhos de soldadura devem ser realizados

Recomendações para a **redução de emissão de interferências**

- Conexão à rede, p. ex., filtro de rede adicional ou blindagem por meio de tubo metálico
- Manutenção do equipamento de soldagem por arco voltaico
- Os cabos de soldadura devem ser tão curtos e estar tão juntos quanto possível, e passar no chão
- Compensação de potencial
- Conexão à terra da peça de trabalho. Nos casos em que não seja possível uma conexão à terra direta da peça de trabalho, a união deve realizar-se através de condensadores adequados.
- Blindagem de outros dispositivos no ambiente ou de todo o equipamento de soldagem

⚠ CUIDADO

Campos eletromagnéticos!
A fonte de alimentação pode gerar campos elétricos ou eletromagnéticos que podem prejudicar o funcionamento de equipamentos eletrónicos, tais como equipamentos informáticos e CNC, linhas de telecomunicações, linhas de rede, linhas de transmissão de sinais, marca-passos e desfibrilhadores.

- Cumprir as normas de manutenção > *consulte a secção 6*!
- Desenrolar completamente os cabos de soldadura!
- Blindar devidamente os aparelhos e equipamentos sensíveis a radiações!
- O funcionamento dos marca-passos pode ser afetado (consultar um médico, se necessário).

Deveres do operador!
Para a operação do aparelho é preciso respeitar as respetivas diretrizes e legislações nacionais!

- Implementação nacional da diretiva quadro 89/391/CEE relativa à aplicação de medidas destinadas a promover a melhoria da segurança e da saúde dos trabalhadores no trabalho, assim como as respetivas diretivas individuais.
- Em especial a diretiva 89/655/CEE sobre requisitos mínimos para segurança e saúde na utilização de equipamentos pelo operário no seu trabalho.
- Os regulamentos relativos à segurança no trabalho e prevenção de acidentes do respetivo país.
- Instalação e operação do aparelho de acordo com IEC/IPQ EN 60974-9.
- Instruir o utilizador em intervalos regulares sobre métodos de trabalho seguros.
- Verificação regular do aparelho conforme IEC/IPQ EN 60974-4.

☞ ***A garantia do fabricante fica cancelada em caso de danos no aparelho devido a componentes de outra marca!***

- ***Utilizar exclusivamente componentes de sistema e opções (fontes de energia, tochas de soldagem, suportes do elétrodo, colocadores à distância, peças de reposição e peças de desgaste, etc.) do nosso programa de fornecimento!***
- ***Inserir e bloquear componentes acessórios na tomada de ligação apenas com a fonte de energia desligada!***

Requisitos para a ligação à rede de alimentação pública

Os aparelhos de alta tensão podem influenciar a qualidade da rede devido à corrente que vão buscar à rede de alimentação. Por isso, para alguns tipos de aparelho podem aplicar-se limitações de ligação ou requisitos à impedância de condução máxima possível ou à capacidade de alimentação mínima necessária na interface para a rede pública (ponto de acoplamento comum PCC), em que também neste caso se chama a atenção para os dados técnicos dos aparelhos. Neste caso, é da responsabilidade do operador ou do utilizador do aparelho perguntar à empresa abastecedora da rede de alimentação se o aparelho pode ser ligado.

2.4 Transporte e colocação

⚠ AVISO

Perigo de ferimentos devido ao manuseamento incorreto das botijas de gás de proteção!
O manuseamento incorreto e a fixação insuficiente das botijas de gás de proteção podem provocar ferimentos graves!

- Seguir as instruções do fabricante de gás e do regulamento sobre o gás comprimido!
- A botija de gás de proteção não pode ser fixada pela válvula!
- Evitar o aquecimento da botija de gás de proteção!

⚠ CUIDADO

Perigo de acidente devido aos cabos de alimentação!
Durante o transporte, cabos de alimentação não desligados (cabos da rede, cabos de comando, etc.) podem causar perigos, como p. ex. virar aparelhos ligados e lesionar pessoas!

- Desligar os cabos de alimentação antes do transporte!

Perigo de tombar!
Durante o movimento e a montagem o aparelho pode tombar, ferir pessoas ou ficar danificado. Tem de ser assegurada uma estabilidade até um ângulo de 10° (conforme IEC 60974-1).

- Montar ou transportar o aparelho sobre uma superfície plana e estável!
- Proteger as peças de montagem posterior com meios apropriados!

Risco de acidentes devido a tubagens dispostas incorretamente!
Os cabos dispostos incorretamente (cabos de rede, de controlo e de soldagem ou pacotes de mangueiras intermediárias) podem provocar tropeçamentos.

- Dispor os cabos de alimentação direitos no solo (evitar formação de laços).
- Evitar a disposição em passeios ou vias de transporte.

Perigo de ferimentos no líquido de refrigeração quente e nas respetivas ligações!
O líquido de refrigeração utilizado e os respetivos pontos de ligação ou união podem aquecer fortemente durante a operação (modelo refrigerado a água). Ao abrir o circuito de refrigerante, a saída de líquido de refrigeração pode causar escaldaduras.

- Abrir o circuito de refrigerante exclusivamente com a fonte de energia ou o aparelho de refrigeração desligados!
- Usar equipamento de proteção adequado (luvas de proteção)!
- Tapar as ligações abertas das tubagens com tampas adequadas.

☞ ***Os aparelhos estão concebidos para operação em posição vertical!***
A operação em posições não admitidas pode causar danos no aparelho.

- ***Transporte e operação exclusivamente em posição vertical!***

☞ ***Devido a ligação incorreta podem ser danificados componentes acessórios e a fonte de energia!***

- ***Inserir e bloquear componentes acessórios na respetiva tomada de ligação apenas com o aparelho de soldadura desligado!***
- ***Para descrições detalhadas, consultar o manual de operação dos respetivos componentes acessórios!***
- ***Os componentes acessórios são identificados automaticamente após a ligação da fonte de energia.***

☞ ***As capas protetoras de poeira protegem as tomadas de ligação e desse modo também o aparelho contra sujidade e danos no aparelho.***

- ***Se nenhum componente acessório for operado na ligação, a capa protetora de poeira deve ser inserida.***
- ***Em caso de defeito ou perda, a capa protetora de poeira deve ser substituída!***

3 Utilização correcta

⚠ AVISO

Perigo devido a utilização indevida!
O aparelho foi concebido de acordo com a mais recente tecnologia e com as regras ou normas relativas à utilização na indústria e no comércio. Apenas se destina aos processos de soldagem indicados na placa de potência. Em caso de utilização indevida, podem surgir do aparelho perigos para pessoas, animais e materiais. Não será assumida responsabilidade por quaisquer danos daí resultantes!

- Utilizar o aparelho exclusivamente para o seu devido uso e por meio de pessoal instruído e qualificado!
- Não modificar nem converter o aparelho incorretamente!

3.1 Área de aplicação

Estes módulos de refrigeração destinam-se exclusivamente à refrigeração de tochas de soldadura.

3.1.1 Operação exclusiva com os aparelhos seguintes

- Tetrix 300 Smart/Classic/Comfort

3.1.2 Garantia

Para mais informações, consulte a brochura fornecida "Warranty registration", bem como as nossas informações sobre a garantia, manutenção e verificação disponíveis em www.ewm-group.com!

3.1.3 Declaração de conformidade

Pelo modo como foi concebido e fabricado, este produto está em conformidade com as diretivas da UE mencionadas na declaração. O produto vem acompanhado da versão original de uma declaração de conformidade específica.

O fabricante recomenda que a inspeção técnica de segurança de acordo com as normas e diretivas nacionais e internacionais seja realizada a cada 12 meses (a contar do primeiro comissionamento).

3.1.4 Documentos de assistência técnica (peças de reposição e esquemas de ligações)

⚠ AVISO

Não efetuar reparações ou modificações indevidas!
A fim de evitar lesões e danos no aparelho, este só pode ser reparado ou modificado por pessoas qualificadas (pessoal de assistência autorizado)!
Em caso de intervenções não autorizadas, a garantia é anulada!

- Em caso de reparação, contratar pessoas qualificadas (pessoal de assistência autorizado)!

Os esquemas de ligações estão junto ao aparelho na versão original.

As peças de reposição podem ser obtidas através do seu respetivo distribuidor.

3.1.5 Parte do conjunto de documentos

O presente documento faz parte da documentação completa e só é válido se acompanhado de todos os documentos parciais! Ler e observar os manuais de operação de todos os componentes do sistema, especialmente as instruções de segurança!

A imagem mostra o exemplo geral de um sistema de soldadura.

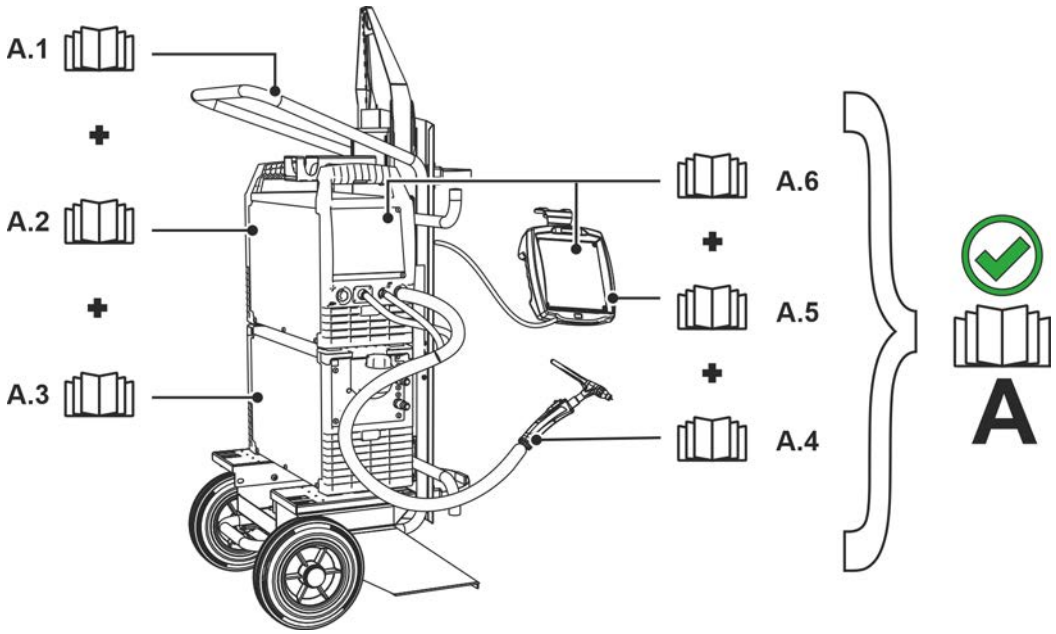

Imagem 3-1

Item	Documentação
A.1	Carro de transporte
A.2	Fonte de energia
A.3	aparelho de refrigeração
A.4	Tocha de soldadura
A.5	Controlo remoto
A.6	Comando
A	Documentação completa

4 Descrição do aparelho – Breve vista geral

4.1 Vista frontal / vista de trás

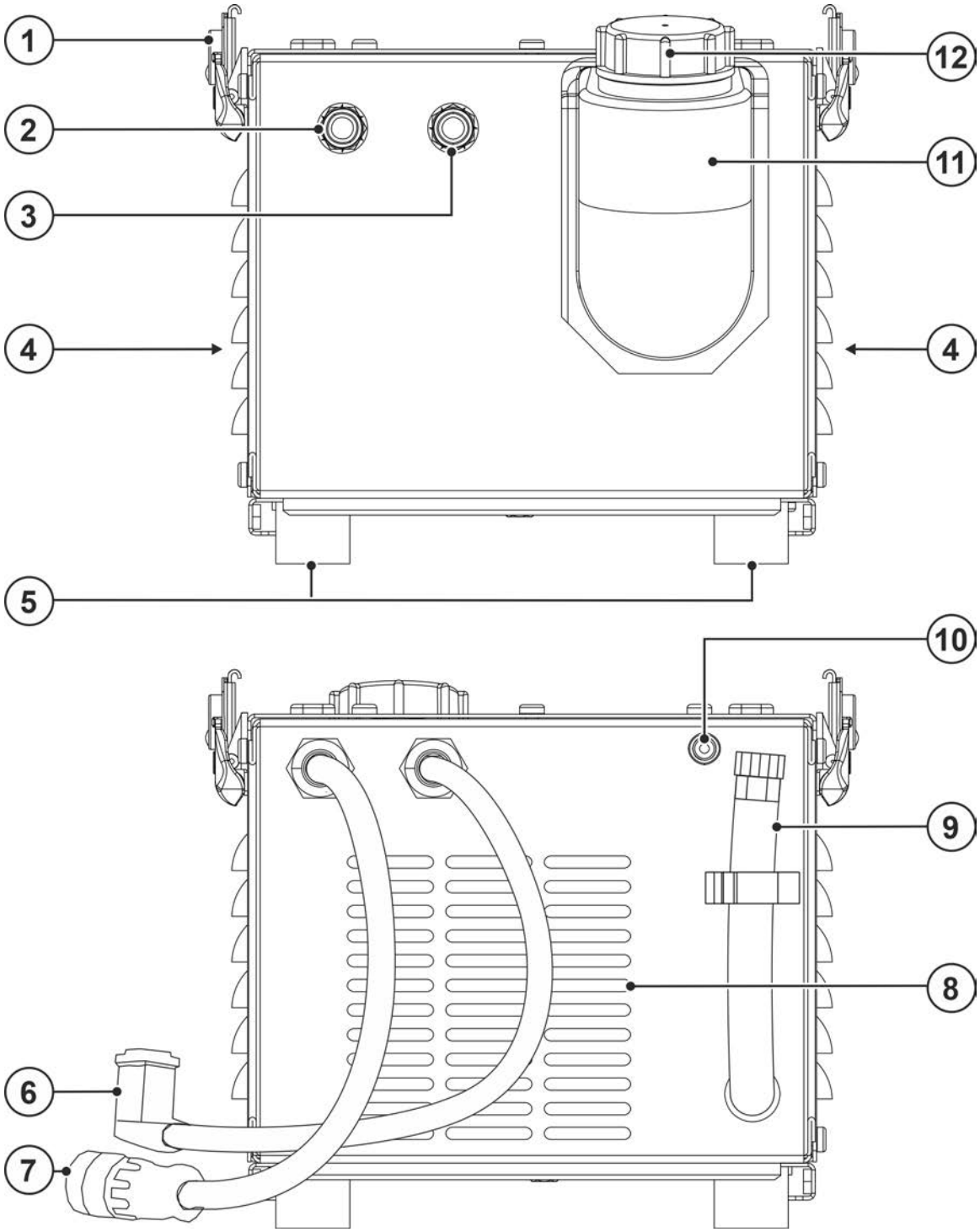

Imagem 4-1

Pos.	Símbolo	Descrição
1		**Fecho de aperto** Ligação entre a unidade de refrigeração e o equipamento de soldadura
2	Red	**Acoplamento de fecho rápido, vermelho** Retorno do líquido refrigerante da tocha de soldadura
3	Blue	**Acoplamento de fecho rápido, azul** Alimentação do líquido refrigerante à tocha de soldadura
4		**Abertura de entrada do ar de refrigeração**
5		**Base do aparelho**
6		**Ficha de conexão, 4 pinos** Alimentação de tensão do módulo derefrigeração
7		**Ficha de conexão, 8 pinos** Cabo de comando do módulo de refrigeração
8		**Abertura de saída do ar de refrigeração**
9		**Tubo de drenagem do líquido de refrigeração** Dispositivo para drenar o líquido de refrigeração
10		**Botão de pressão do disjuntor da bomba de líquido refrigerante** Premir para reinicializar o disjuntor disparado
11		**Tanque de líquido refrigerante > *consulte a secção 5.5***
12		**Tampa de fecho do tanque de líquido refrigerante**

5 Estrutura e funcionamento

⚠ AVISO

Perigo de lesões devido a tensão elétrica!
O contacto direto com peças condutoras de corrente, p. ex., ligações de corrente, pode pôr em risco a vida!

- Observar as instruções de segurança nas primeiras páginas das instruções de operação!
- Colocação em serviço exclusivamente por pessoas que têm conhecimentos apropriados sobre o manuseamento de fontes de energia!
- Ligar os cabos de alimentação e corrente com o aparelho desligado!

Ler e observar a documentação de todos os componentes do sistema e acessórios!

5.1 Montagem

⚠ AVISO

Perigo de acidente devido a fechos de aperto não travados!
Na montagem da fonte de alimentação com módulo de refrigeração, ter em atenção a limpeza e instalação correta. Em caso de montagem incorreta,o módulo de refrigeração pode soltar-se e causar ferimentos graves.

- Antes da montagem, remover a sujidade dos pés da fonte de alimentação e dos fechos de aperto do módulo de refrigeração.
- Antes de cada transporte, verificar se o travamento está corretamente fechado (rodar os fechos de aperto completamente no sentido dos ponteiros do relógio e recolhê-los)!

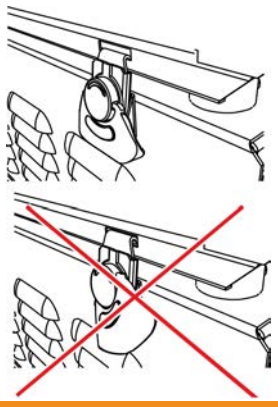

A montagem e desmontagem é muito simples e não requer ferramentas.

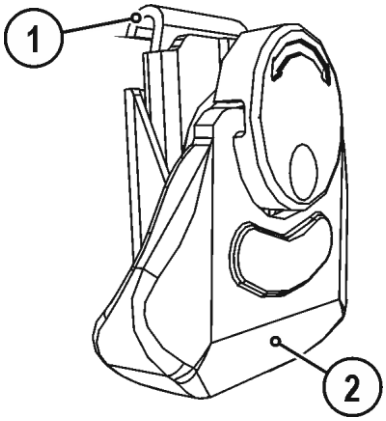

Imagem 5-1

Pos.	Símbolo	Descrição
1		**Gancho de fecho**
2		**Manípulo de borboleta**

- Levantar os manípulos de borboleta dos fechos de aperto e rodá-los no sentido contrário ao dos ponteiros do relógio, até os ganchos de fecho ficarem salientes.

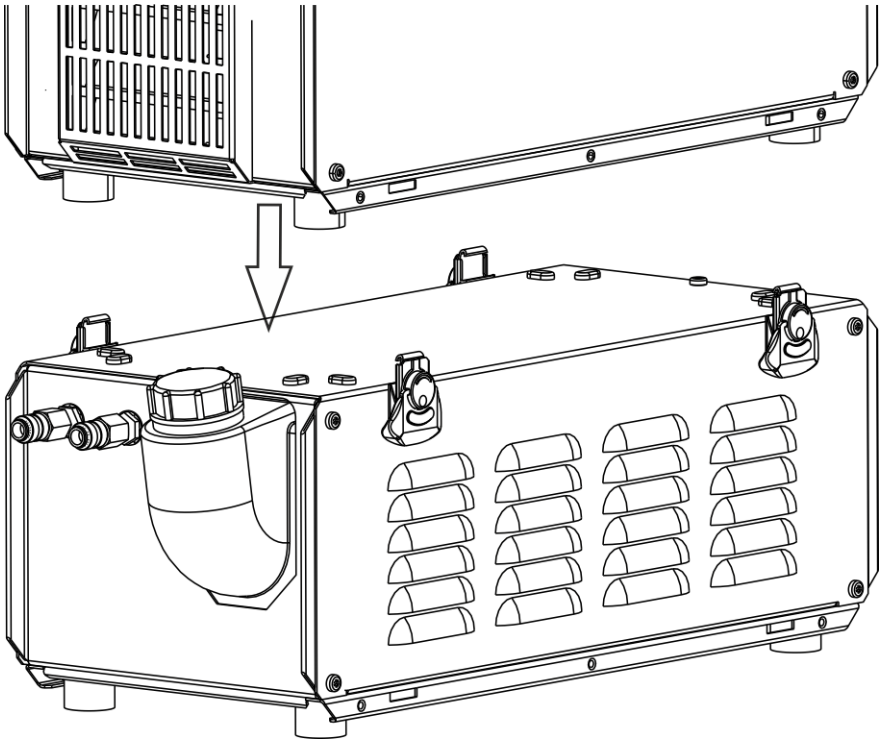

Imagem 5-2

- Colocar o equipamento de soldadura exatamente encaixado em cima do módulo.

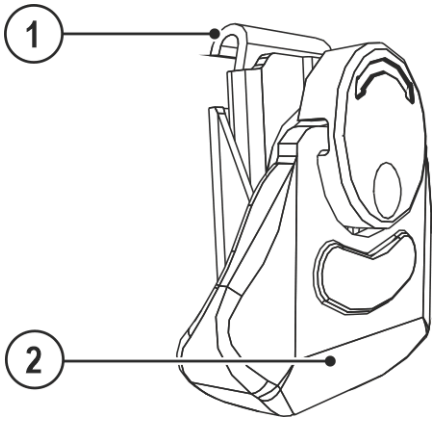

Imagem 5-3

- Rodar as pegas laterais no sentido dos ponteiros do relógio para trancar os fechos.
- Encaixar os ganchos de fecho nas ranhuras que se encontram nos painéis laterais do equipamento de soldadura.

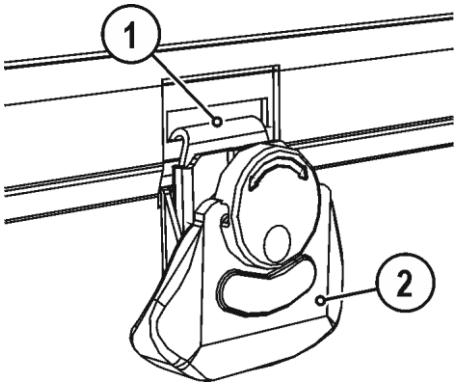

Imagem 5-4

- Baixar as pegas.

5.2 Desmontagem

- Levantar o manípulo de borboleta e rodá-lo no sentido contrário ao dos ponteiros do relógio, até o gancho de fecho ficar saliente.
- Extrair os ganchos de fecho das ranhuras do equipamento de soldadura.
- Agora é possível retirar o equipamento de soldadura da unidade de refrigeração.

5.3 Ligar os cabos de alimentação

Cabos de comando e de alimentação à fonte de solda

A ligação entre o aparelho de refrigeração e a fonte de solda é estabelecida por meio de dois cabos.

- Inserir o conector do cabo de comando na fonte de solda.
- Inserir o conector do cabo de alimentação na fonte de solda.

5.4 Transporte e colocação

⚠ AVISO

Perigo de acidente devido a transporte não admissível de aparelhos não transportáveis por grua!
Não é permitido transportar o aparelho por grua nem suspenso! O aparelho pode cair e ferir pessoas! As pegas, cintas e suportes destinam-se exclusivamente ao transporte manual!

- O aparelho não é adequado para transporte por grua ou suspensão!

5.4.1 Refrigeração do aparelho

☞ ***Uma ventilação deficiente origina a redução de desempenho e danos no aparelho.***

- ***Respeitar as condições ambientais!***
- ***Manter livre a abertura de entrada e saída para ar de refrigeração!***
- ***Respeitar a distância mínima de 0,5 m a obstáculos!***

5.4.2 Condições ambientais

☞ ***O aparelho só pode ser colocado e operado sobre uma superfície adequada, estável e plana (inclusive ao ar livre segundo IP 23)!***

- ***Dispor de um piso antiderrapante e plano e iluminação suficiente do lugar de trabalho.***
- ***Deve-se garantir sempre uma operação segura do aparelho.***

☞ ***Danos do aparelho devido a contaminantes!***
Quantidades excecionalmente elevadas de pó, ácidos, gases ou substâncias corrosivas podem danificar o aparelho (observar os intervalos de manutenção > consulte a secção 6.3).

- ***Evitar grandes quantidades de fumos, vapores, neblinas de óleo, pós de retificação e ar ambiente corrosivo!***

Em operação

Intervalo de temperaturas do ar ambiente:

- -25 °C a +40 °C (-13 F a 104 °F) [1]

Humidade relativa do ar:

- até 50 % aos 40 °C (104 °F)
- até 90 % aos 20 °C (68 °F)

Transporte e armazenamento

Armazenamento em espaço fechado, intervalo de temperaturas do ar ambiente:

- -30 °C a +70 °C (-22 °F a 158 °F) [1]

Humidade relativa do ar

- até 90 % aos 20 °C (68 °F)

[1] A temperatura ambiente depende do líquido de refrigeração! Observar o intervalo de temperatura do líquido de refrigeração da refrigeração da tocha de soldadura!

5.5 Refrigeração da tocha de soldagem

☞ ***Danos materiais causados por líquidos refrigerantes inadequados!***
A utilização de líquidos refrigerantes inadequados, a mistura de diferentes líquidos refrigerantes ou outros líquidos ou a utilização em intervalos de temperatura inadequados podem causar danos materiais e anulam a garantia do fabricante!

- ***O funcionamento sem líquido refrigerante não é permitido! O funcionamento a seco provoca a destruição dos componentes de refrigeração, p. ex., a bomba de líquido de refrigeração, a tocha de soldadura e os pacotes de mangueiras.***
- ***Utilizar exclusivamente os líquidos refrigerantes indicados nas presentes instruções para as respetivas condições ambientais (intervalo de temperaturas) > consulte a secção 5.5.2.***
- ***Não misturar diferentes líquidos refrigerantes (mesmo os indicados nestas instruções).***
- ***Em caso de mudança do líquido refrigerante, é obrigatório substituir todo o líquido e lavar o sistema de refrigeração.***

O líquido de refrigeração tem de ser eliminado em conformidade com a regulamentação oficial em vigor e tendo em conta as respetivas fichas de dados de segurança.

5.5.1 Descrição de funcionamento

Os módulos de refrigeração (bomba e ventilador) são controlados unicamente pela fonte de solda.
A fonte de solda deteta e indica automaticamente a falta de líquido refrigerante
(consultar as instruções de operação da fonte de solda).

5.5.2 Líquidos de refrigeração da tocha de soldadura admissíveis

líquido de refrigeração	intervalo de temperaturas
blueCool -10	-10 °C até +40 °C (14 °F até +104 °F)
KF 23E (padrão)	-10 °C até +40 °C (14 °F até +104 °F)
KF 37E	-20 °C até +30 °C (-4 °F até +86 °F)
blueCool -30	-30 °C até +40 °C (-22 °F até +104 °F)

5.5.3 Comprimento máximo do pacote de mangueiras

Todos os dados referem-se ao comprimento total do pacote de mangueiras do sistema de soldadura completo e correspondem a exemplos de configuração (usando componentes da gama de produtos da EWM com comprimentos padrão). Deve assegurar-se uma colocação a direito e sem dobras, observando a altura de elevação máxima.

Bomba: Pmax = 3,5 bar (0,35 MPa)

---------- ▶

Fonte de energia	Pacote de mangueiras	Equipamento informático	miniDrive	Tocha	máx.
Compacta	✗	✗	✓ (25 m / 82 pés)	✓ (5 m / 16 pés)	30 m 98 pés
	✓ (20 m / 65 pés)	✓	✗	✓✓ (5 m / 16 pés)	
Não compacta	✓ (25 m / 82 pés)	✓	✗	✓ (5 m / 16 pés)	
	✓ (15 m / 49 pés)	✓	✓ (10 m / 32 pés)	✓ (5 m / 16 pés)	

5.5.4 Abastecer líquido refrigerante

☞ ***Caso o sistema de refrigeração não tenha líquido refrigerante ou se este não for suficiente, a bomba de líquido refrigerante desliga-se passado aprox. um minuto (proteção contra destruição). Simultaneamente, é assinalado o erro de líquido refrigerante/a falta de líquido refrigerante na indicação de dados de soldadura.***

- ***Repor o erro de líquido refrigerante, abastecer líquido refrigerante e repetir o procedimento.***

O aparelho é fornecido de fábrica com um enchimento mínimo de líquido refrigerante.

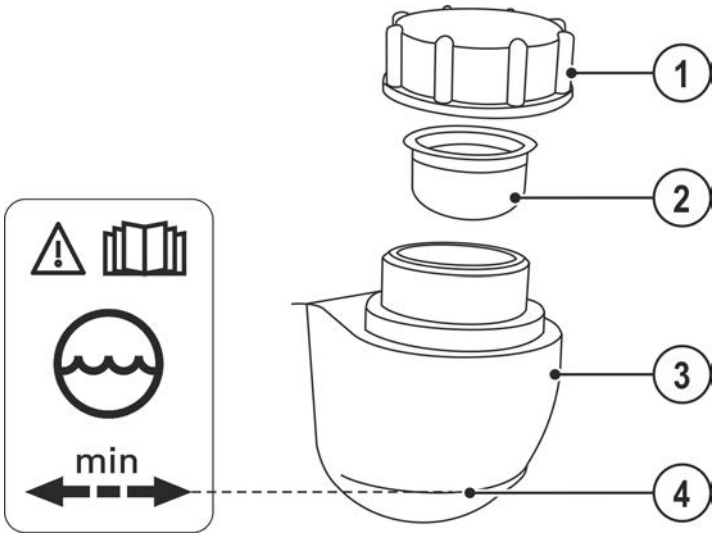

Imagem 5-5

Pos.	Símbolo	Descrição
1		**Tampa de fecho do tanque de líquido refrigerante**
2		**Crivo do filtro de líquido refrigerante**
3		**Tanque de líquido refrigerante > *consulte a secção 5.5***
4		**Marcação "min"** Nível de enchimento mínimo do líquido refrigerante

- Desenroscar a tampa de fecho do tanque de líquido refrigerante.
- Controlar o crivo do filtro quanto a sujidade; se necessário, limpar e voltar a colocar na respetiva posição.
- Encher líquido refrigerante até ao crivo do filtro e enroscar novamente a tampa de fecho.

☞ ***O nível de líquido refrigerante não pode descer abaixo da marca "min"!***

Caso o líquido refrigerante desça abaixo do nível de enchimento mínimo no tanque de líquido refrigerante, poderá ser necessário purgar o circuito de líquido refrigerante. Nesse caso, o aparelho de soldar irá desligar a bomba de líquido refrigerante e assinalar o erro de líquido refrigerante > *consulte a secção 7.2*.

5.6 Ligação da tocha de soldadura

☞ ***O circuito de refrigeração (módulo de refrigeração < > tocha de soldadura) não pode ser interrompido; caso contrário, a bomba de líquido refrigerante pode ser destruída devido a sobrecarga térmica (o líquido refrigerante não pode circular). Caso sejam utilizadas tochas de soldadura refrigeradas a ar, dependendo da versão do aparelho, tem de ser adotada uma das seguintes medidas:***

- ***Desligar a refrigeração da tocha de soldadura (ver função "Modo de refrigeração da tocha de soldadura" no menu de configuração do aparelho da descrição do comando).***
- ***Usar uma ponte de mangueira entre o avanço e o retorno de líquido refrigerante (o líquido refrigerante pode circular no aparelho de refrigeração).***
- ***Separar as cabos de comando e de alimentação entre o módulo de refrigeração e a fonte de soldadura.***

- Encaixar o niple de ligação das mangueiras da água de refrigeração em acoplamentos de fecho rápido correspondentes:
  Fluxo de retorno vermelho no acoplamento de fecho rápido vermelho (fluxo de retorno de refrigerante) e avanço azul no acoplamento de fecho rápido azul (avanço de refrigerante).

6 Manutenção, tratamento e eliminação

6.1 Geral

⚠ PERIGO

Perigo de ferimentos devido a tensão elétrica depois de desligar o aparelho!
A intervenção no aparelho aberto pode causar ferimentos graves com consequências mortais!
Durante o funcionamento, os condensadores no aparelho são carregados com tensão elétrica. Essa tensão continua presente até 4 minutos depois de se desligar a ficha de rede.

1. Desligar o aparelho.
2. Retirar a ficha de rede.
3. Aguardar no mínimo 4 minutos até os condensadores descarregarem!

⚠ AVISO

Manutenção, inspeção e reparação incorretas!
As operações de manutenção, inspeção e reparação devem ser realizadas exclusivamente por pessoas qualificadas (pessoal de assistência autorizado). Uma pessoa qualificada é alguém que, em virtude da sua formação, dos seus conhecimentos e da sua experiência, é capaz de reconhecer os perigos e eventuais danos consequentes que podem ocorrer durante a inspeção de fontes de energia de soldadura e sabe quais são as medidas de segurança necessárias a adotar.

- Cumprir as normas de manutenção > *consulte a secção 6.3*.
- Se o aparelho não passar numa das inspeções abaixo referidas, apenas poderá voltar a ser colocado em funcionamento após a reparação e nova inspeção.

Os trabalhos de reparação e de manutenção só podem ser efetuados por técnicos especializados e autorizados, caso contrário o direito à garantia extingue-se. Dirija-se em todos os assuntos de assistência sempre ao seu revendedor, ao fornecedor do aparelho. Devoluções em casos de garantia podem ocorrer apenas através do seu revendedor. Para substituir peças, utilize exclusivamente peças de reposição originais. Ao encomendar peças de reposição é necessário indicar o modelo do aparelho, o número de série e o número do artigo do aparelho, a designação e o número de artigo da peça de reposição.

Sob as condições ambientais indicadas e as condições de trabalho normais, a necessidade de efetuar manutenção a este aparelho é relativamente baixa e necessita de uma conservação mínima.

Num aparelho sujo, a vida útil e o ciclo de trabalho são reduzidos. Os intervalos de limpeza orientam-se, de forma determinante, pelas condições ambientais e pela respetiva sujidade do aparelho (no mínimo, semestralmente).

6.2 Limpeza

- Limpar as superfícies exteriores com um pano húmido (não utilizar detergentes agressivos).
- Soprar o canal de ventilação e, se necessário, as lamelas de refrigeração do aparelho com ar comprimido sem óleo e água. O ar comprimido pode fazer rodar excessivamente o ventilador do aparelho e destruí-lo. Não soprar diretamente para cima do ventilador do aparelho e, se necessário, bloqueá-lo mecanicamente.
- Verificar o refrigerante quanto a sujidade e, se necessário, substituir.

6.2.1 Filtro para sujidade

Caso seja utilizado um filtro de sujidade, o débito de ar de refrigeração é reduzido e, por conseguinte, o ciclo de trabalho do aparelho é mais curto. O ciclo de trabalho diminui à medida que aumenta o grau de sujidade do filtro. O filtro de sujidade tem de ser desmontado regularmente e limpo com ar comprimido (dependendo da sujidade acumulada).

6.3 Trabalhos de manutenção, intervalos

6.3.1 Trabalhos de manutenção diários

Verificação visual

- Cabo de alimentação de rede e respectiva alívio de tração
- Elementos de segurança da botija de gás
- Verificar o pacote de mangueiras e as ligações de corrente quanto a danos exteriores e, se necessário, substituí-lo ou mandar repará-lo por pessoal qualificado!
- Mangueiras do gás e respectivos dispositivos de controlo (válvula magnética)
- Verificar o assento firme de todas as ligações assim como das peças de desgaste e, se necessário, reapertá-las.
- Verificar a correta fixação da bobina de arame.
- Roldanas de transporte respetivos elementos de segurança
- Elementos de transporte (cinta, olhais de elevação, pega)
- Outros, estado geral

Verificação da função

- Equipamentos de comando, aviso, proteção e de accionamento (verificação de funcionamento).
- Cabos de corrente de soldagem (verificar se estão firmemente bloqueados)
- Mangueiras do gás e respectivos dispositivos de controlo (válvula magnética)
- Elementos de segurança da botija de gás
- Verificar a correta fixação da bobina de arame.
- Verificar o correto assento das uniões roscadas e uniões de conexão de ligações assim como peças de desgaste e, se necessário, reapertá-las.
- Retirar respingos aderentes.
- Limpar roldanas de alimentação do arame com regularidade (depende do nível de sujidade).

6.3.2 Trabalhos de manutenção mensais

Verificação visual

- Danos na caixa (paredes frontal, traseira e laterais)
- Roldanas de transporte respetivos elementos de segurança
- Elementos de transporte (cinta, olhais de elevação, pega)
- Verificar as mangueiras de refrigerante e respetivas ligações quanto a impurezas

Verificação da função

- Selectores, aparelhos de comando, equipamentos de paragem de emergência, dispositivos de redução de tensão, lâmpadas de aviso e de controlo
- Controlar a fixação firma dos elementos de guia do arame (suporte das roldanas de alimentação do arame, niple de entrada de arame, tubo de guia de arame). Recomendação de substituição do suporte das roldanas de alimentação do arame (eFeed) após 2 000 horas de serviço, ver peças de desgaste).
- Verificar as mangueiras de refrigerante e respetivas ligações quanto a impurezas
- Verificar e limpar a tocha de soldagem. As deposições na tocha de soldagem podem provocar curto-circuitos, afetar os resultados de soldagem e, consequentemente, provocar danos na tocha!

6.3.3 Verificação anual (Inspecção e verificação durante o funcionamento)

É necessário realizar um teste periódico de acordo com a norma IEC 60974-4 ".Inspeção e teste periódico". Além das prescrições aqui mencionadas relativamente à verificação, as prescrições ou leis dos respetivos países devem ser cumpridas.

Para mais informações, consulte a brochura fornecida "Warranty registration", bem como as nossas informações sobre a garantia, manutenção e verificação disponíveis em www.ewm-group.com!

6.4 Eliminação do aparelho

Eliminação correta!
O aparelho contém boas matérias-primas que devem ser enviadas para reciclagem e componentes eletrónicos que devem ser eliminados.

- **Não deitar no lixo doméstico!**
- **Observar os regulamentos oficiais para eliminação!**

- De acordo com as disposições europeias (diretiva 2012/19/UE, relativa a equipamentos elétricos e eletrónicos usados), os aparelhos elétricos e eletrónicos usados deixam de poder ser eliminados nos resíduos urbanos indiferenciados. Têm de ser eliminados de forma separada. O símbolo do caixote de lixo sobre rodas indica a obrigatoriedade de recolha separada.
  Este aparelho tem de ser entregue para eliminação ou reciclagem nos sistemas de recolha separada previstos para o efeito.

Conforme a lei na Alemanha (lei relativa à comercialização, retoma e eliminação ecológica de equipamentos elétricos e eletrónicos (ElektroG)), um equipamento usado tem de ser encaminhado para um circuito separado dos resíduos urbanos indiferenciados. Para esse efeito, as entidades de direito público responsáveis pela gestão dos resíduos (municípios) criaram centros de recolha onde os particulares podem entregar gratuitamente os equipamentos usados.

A eliminação dos dados pessoais é da responsabilidade do próprio utilizador final.

As lâmpadas, baterias ou acumuladores têm de ser retirados e separados do aparelho antes da sua eliminação. O tipo de bateria ou acumulador e a respetiva composição são indicados no lado superior (tipo CR2032 ou SR44). Os seguintes produtos da EWM podem conter baterias ou acumuladores:

- Máscaras de soldadura
  As baterias ou os acumuladores podem ser simplesmente retirados do compartimento da lâmpada sinalizadora.
- Controlos do equipamento
  As baterias ou os acumuladores encontram-se na parte de trás do controlo em suportes próprios na placa de circuitos, podendo ser simplesmente retirados. Os controlos podem ser desmontados com ferramentas comuns.

Para informações sobre a retoma ou recolha de equipamentos usados, contacte a administração competente do seu município ou da sua freguesia. Existe ainda a possibilidade de retoma através dos revendedores da EWM em toda a Europa.

Para mais informações sobre o tema da ElektroG, consulte o nosso sítio Web em: https://www.ewm-group.com/de/nachhaltigkeit.html.

7 Resolução de problemas

Todos os produtos são sujeitos a controlos de produção e finalização rigorosos. Se no entanto, algo não funcionar, o produto deve ser verificado de acordo com as seguintes instruções. Se nenhuma das resoluções das falhas descritas levar ao funcionamento do produto, deve-se informar o comerciante autorizado.

7.1 Lista de verificação para a resolução de problemas

A condição básica para um funcionamento perfeito é um equipamento do aparelho adequado ao material utilizado e ao gás de processo!

Observar as instruções de operação da fonte de solda!

Legenda	Símbolo	Descrição
	✓	Erro/causa
	🛠	Ajuda

Erro de refrigerante/nenhum fluxo de refrigerante

✓ Fluxo de refrigerante insuficiente
- 🛠 Verificar o nível do refrigerante e, se necessário, reencher com o mesmo.
- 🛠 Eliminar dobras no sistema de condutas (pacotes de mangueiras)
- 🛠 Estender o pacote de mangueiras da tocha
- 🛠 Repor o disjuntor da bomba de líquido de refrigeração mediante acionamento

✓ Ar no circuito de refrigerante
- 🛠 Purgar o ar do circuito de refrigerante > *consulte a secção 7.2*

✓ Bomba do refrigerante bloqueada
- 🛠 Fazer rodar o eixo da bomba (por pessoal técnico especializado) > *consulte a secção 7.3*

Erros de funcionamento

✓ Problemas de ligação
- 🛠 Estabelecer ligações de cabos de comando ou verificar se a instalação está correta.

7.2 Purgar o ar do circuito de refrigerante

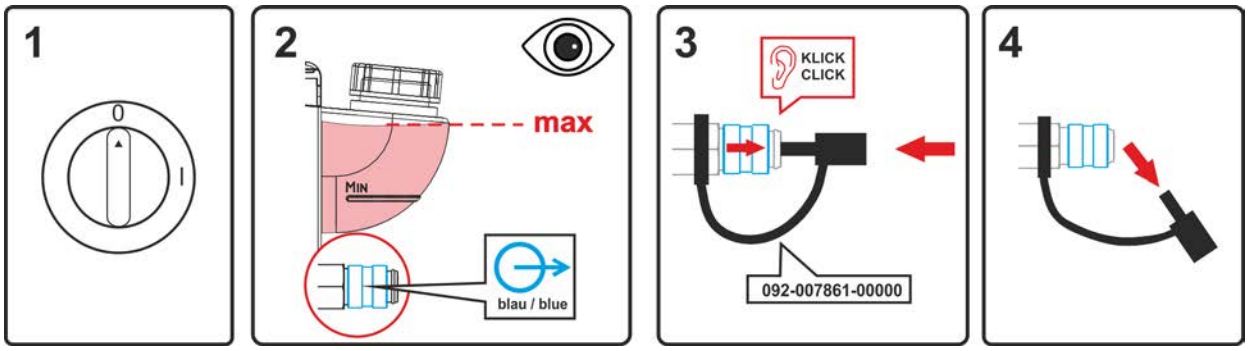

Imagem 7-1

- Desligar o aparelho e encher o tanque de líquido refrigerante até ao nível máximo.
- Desbloquear o acoplamento de fecho rápido com um meio auxiliar adequado (ligação aberta).

Para purgar de ar o sistema de refrigeração, utilizar a ligação azul de refrigerante, que esteja o mais profundamente possível no sistema de refrigeração (perto do tanque de refrigerante)!

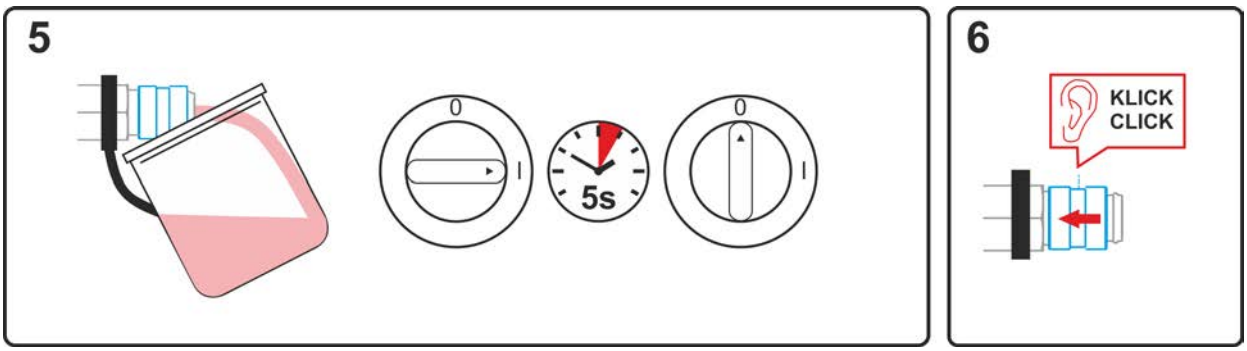

Imagem 7-2

- Posicionar um recipiente coletor adequado para recolher o líquido refrigerante no acoplamento de fecho rápido e ligar o aparelho durante aprox. 5s.
- Bloquear novamente o acoplamento de fecho rápido, deslizando o anel de fecho para trás.

7.3 Iniciar a rotação do eixo da bomba (circuito de líquido refrigerante)

⚠ AVISO

Perigo devido à tensão elétrica!
Esta tarefa requer a abertura do aparelho. A fim de evitar lesões e danos no aparelho, a reparação do aparelho deve ser efetuada exclusivamente por pessoal qualificado e competente!

- Contratar pessoal de assistência técnica qualificado!

Tempos de paragem prolongada e impurezas no líquido refrigerante podem provocar o bloqueio da bomba de líquido refrigerante do módulo de refrigeração.

8 Dados técnicos

Os valores-limite dos dados técnicos são determinados, tendo em conta o sistema completo combinado (aparelho de refrigeração e fonte de solda).

8.1 cool 35 U31

tensão de alimentação (da máquina de soldar)	1x 400 V
frequência	50/60 Hz
potência de refrigeração a 1 l/min (+25°C/77°F)	800 W
temperatura ambiente [1]	-25 °C até +40 °C
máx. capacidade de transporte	5 l/min / 1,3 gal./min
máx. altura de elevação	35 m / 115 ft.
máx. pressão da bomba	3,5 bar / 0.35 MPa
bomba	bomba centrífuga
máx. capacidade do tanque	5 l / 1.3gal.
classe de proteção	I
classe de sobretensão	III
grau de sujidade	3
líquido de refrigeração	*> consulte a secção 5.5.2*
refrigeração do aparelho / grau de proteção	ventilador (AF) / IP 23 [3]
nível de ruído [2]	< 70 dB(A)
classe CEM	A
Marca de controlo	CE / EAC / UKCA
normas utilizadas	ver declaração de conformidade (documentação do aparelho)
Dimensões (l x b x h)	593 x 244 x 224 mm 23.3 x 9.6 x 8.8 inch
peso sem líquido de refrigeração	15 kg 33.1 lb.

[1] A temperatura ambiente depende do líquido de refrigeração! Observar o intervalo de temperaturas do líquido de refrigeração!

[2] Nível de ruído em vazio e em funcionamento com carga normalizada de acordo com IEC 60974-1 no ponto de tra-balho máximo.

[3] Estado montado

9 Acessórios

9.1 Refrigeração da tocha de soldagem

Tipo	Designação	Número do artigo
HOSE BRIDGE UNI	Ponte de mangueira	092-007843-00000

9.1.1 Líquido refrigerante - Tipo blueCool

Tipo	Designação	Número do artigo
blueCool -10 5 l	Líquido refrigerante até -10 °C (14 °F), 5 l	094-024141-00005
blueCool -10 25 l	Líquido refrigerante até -10 °C (14 °F), 25 l	094-024141-00025
blueCool -30 5 l	Líquido refrigerante até -30 °C (22 °F), 5 l	094-024142-00005
blueCool -30 25 l	Líquido refrigerante até -30 °C (22 °F), 25 l	094-024142-00025
FSP blueCool	Controlador de anticongelante	094-026477-00000

9.1.2 Líquido refrigerante - Tipo KF

Tipo	Designação	Número do artigo
KF 23E-5	Líquido refrigerante até -10 °C (14 °F), 5 l	094-000530-00005
KF 23E-200	Refrigerante (-10 °C), 200 l	094-000530-00001
KF 37E-5	Líquido refrigerante até -20 °C (4 °F), 5 l	094-006256-00005
KF 37E-200	Refrigerante (-20 °C), 200 l	094-006256-00001
TYP1	Verificador de anticongelante	094-014499-00000

10 Anexo

10.1 Pesquisa de representantes

Sales & service partners
www.ewm-group.com/en/specialist-dealers

"More than 400 EWM sales partners worldwide"